Découpe jet d'eau HEPIA
Brut : 90x90x2

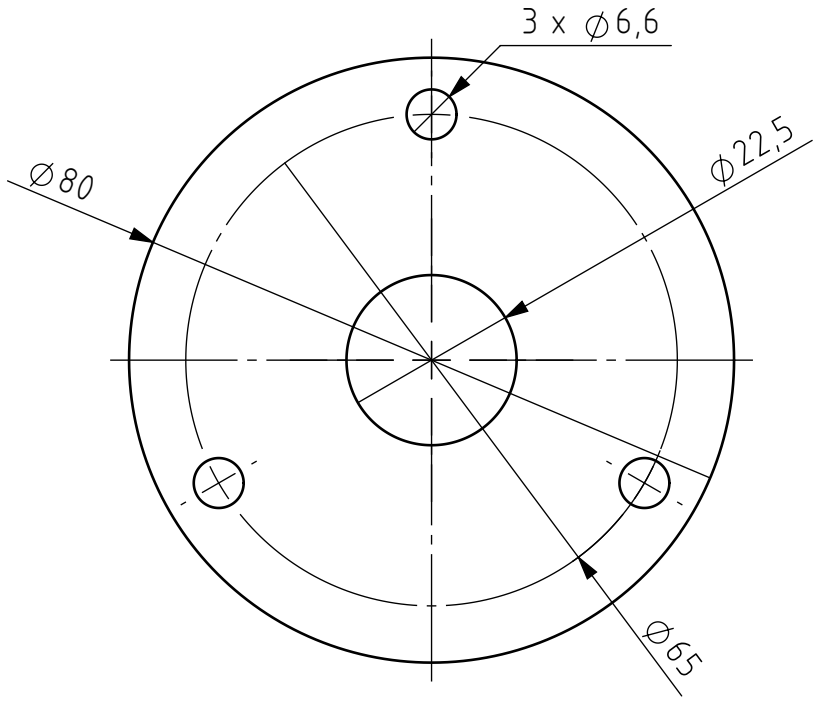

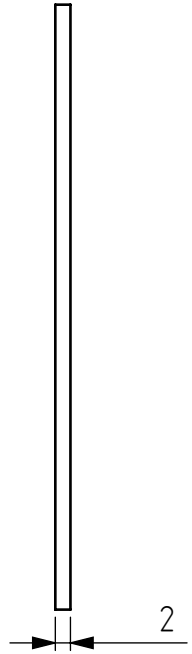

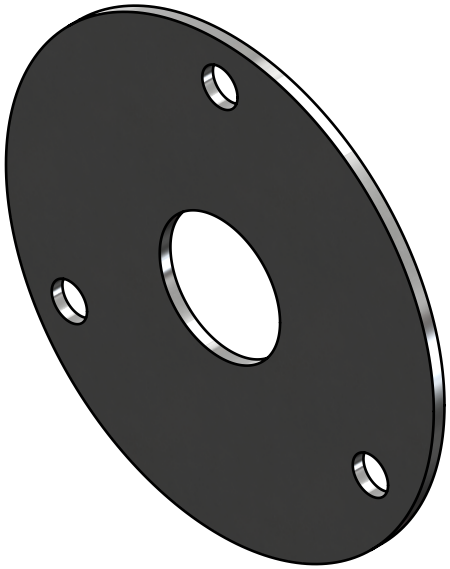

Tolérances générales ISO 2768-mK Pièces moulées ISO 8062-CT Symboles de soudure ISO 2553 Procédé de soudage Tol. gén de soudure ISO 13920- Pression d'essai	Finition:	Rayons non cotés R0.5 Chanfreiné 0.5			Revision: D
	Nom	Signature	Date		
Dessiné	Deriaz Samson		02.11.2026		
Contrôlé					
Conf. normes					
Bon pour exéc.	Luc Blecha	L. Blecha	10.11.2026		
				Matériau : 1.0037 (S235JR)	Masse: 0.07 kg

HE-IG VD | COMATEC Institut de Conception mécanique et Technologies des matériaux

CC BY SA

Dénomination:

Steering Wheel Plate

Nom du fichier (Dessin)
MM-092_SteeringWheelPlate

A4

Echelle:1:1 NON

Feuille 1 de 1