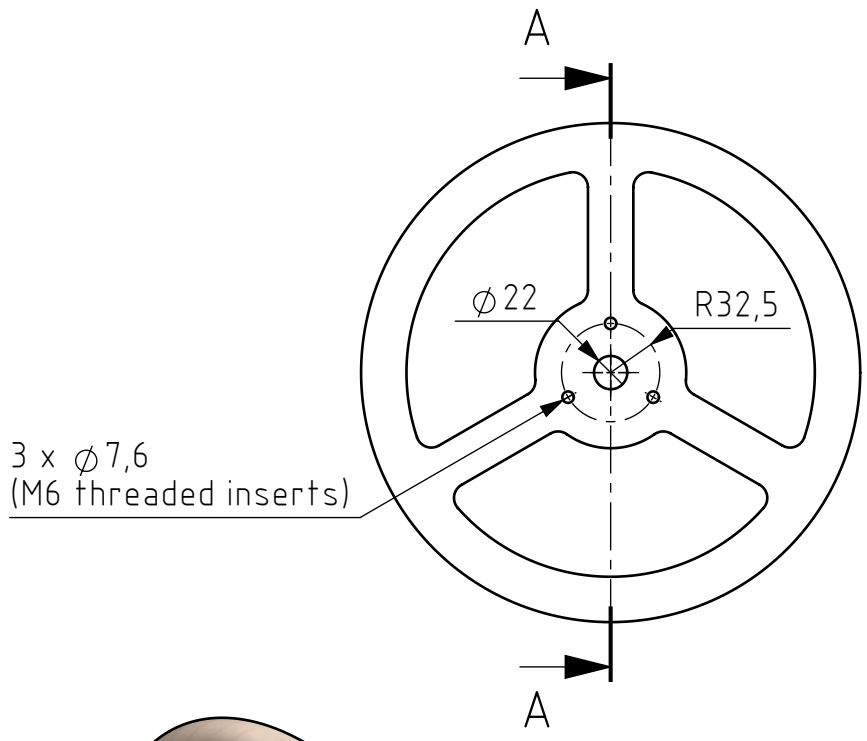

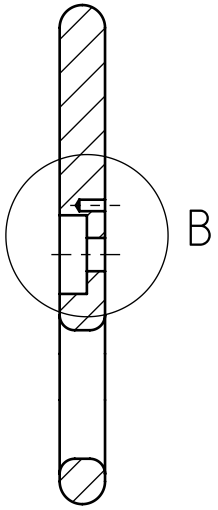

A-A

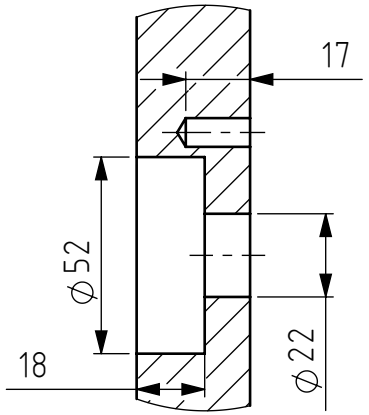

B (1 : 2)

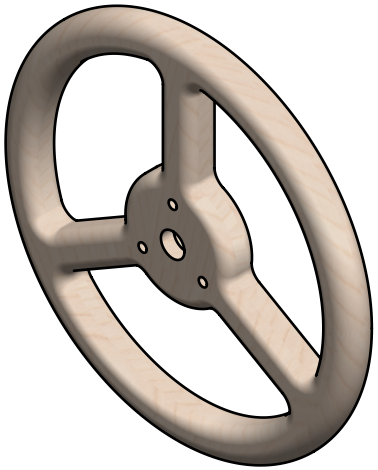

Tolérances générales ISO 2768- Pièces moulées ISO 8062-CT Symboles de soudure ISO 2553 Procédé de soudage Tol. gén de soudure ISO 13920- Pression d'essai	Finition:		Rayons non cotés R Chanfreiné		Revision: C
	Nom	Signature	Date		
Dessiné	Deriaz Samson		21.10.2026		
Contrôlé					
Conf. normes					
Bon pour exéc.	Luc Blecha	L. Blecha	10.11.2026		
				Matériau : PlyWood Birch	
				Masse: 0.78 kg	

HE IG VD COMATEC Institut de Conception mécanique et Technologies des matériaux

CC BY SA

Dénomination:

Steering Wheel as build

Nom du fichier (Dessin)
MM-091_SteeringWheel_Easybois

A4

Echelle:1:5 NON

Feuille 1 de 1