


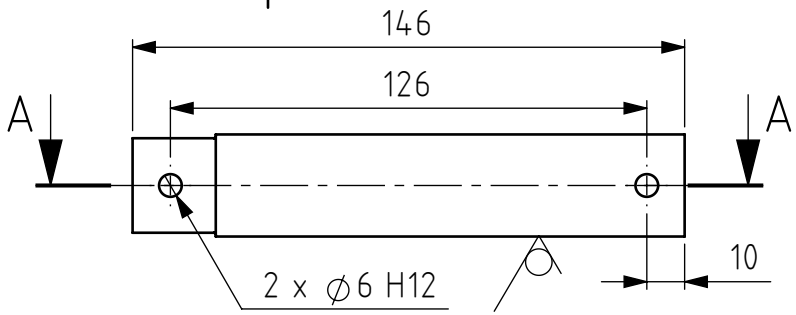


Brut : tube Ø27 x Ø20

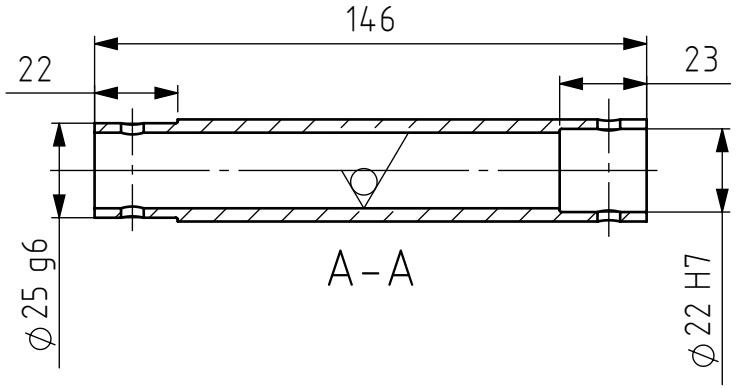


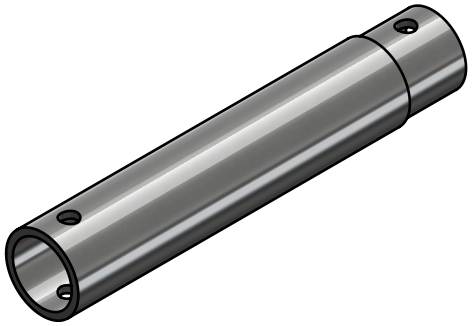

| | | | | | |
|---|---|---|---|---|---|
| Tolérances générales ISO 2768-mK<br>Pièces moulées ISO 8062-CT<br>Symboles de soudure ISO 2553<br>Procédé de soudage<br>Tol. gén de soudure ISO 13920-<br>Pression d'essai | Finition: | Rayons non cotés R0.5<br>Chanfreiné 0.5 | | | Revision: D |
| | Nom | Signature | Date | | |
| Dessiné | Deriaz Samson | | 03.11.2026 | | |
| Contrôlé | | | | | |
| Conf. normes | | | | | |
| Bon pour exéc. | Luc Blecha | L. Blecha | 10.11.2026 | | |
| | | | | Matériau : 1.0037 (S235JR) | Masse: 0.27 kg |

HE VD IG COMATEC Institut de Conception mécanique et Technologies des matériaux

Dénomination:

# Steering axle 2nd section

Nom du fichier (Dessin)
MM-077_SteeringAxle_S2

A4

Echelle:1:2 NON

Feuille 1 de 1