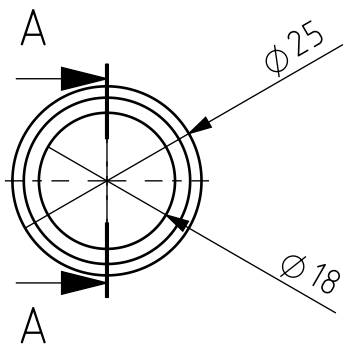

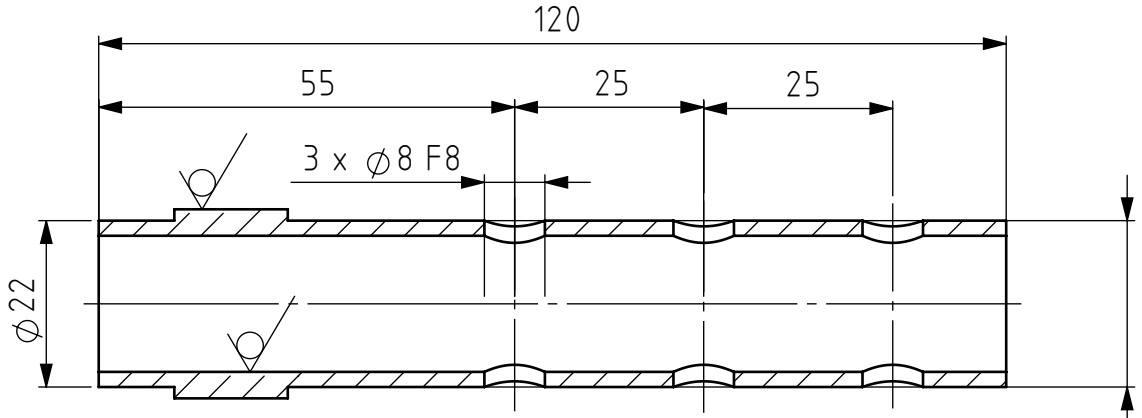

A-A

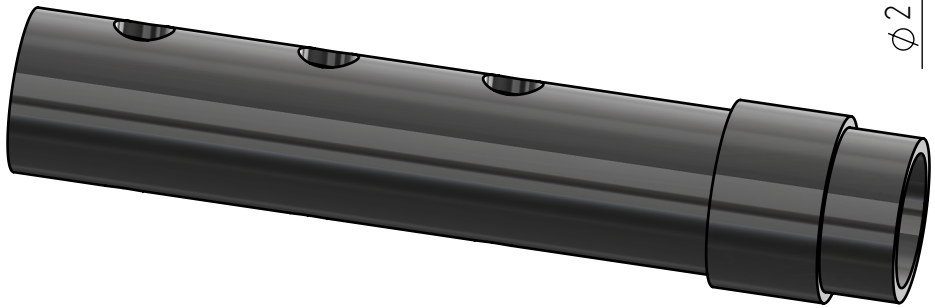

Brut : tube Ø25 x Ø18

Tolérances générales ISO 2768-mK Pièces moulées ISO 8062-CT Symboles de soudure ISO 2553 Procédé de soudage Tol. gén de soudure ISO 13920- Pression d'essai	Finition:	Rayons non cotés R0.5 Chanfreiné 0.5			Revision: C
	Nom	Signature	Date		
Dessiné	Deriaz Samson		02.11.2026		
Contrôlé					
Conf. normes					
Bon pour exéc.	Luc Blecha	L. Blecha	10.11.2026		
Matériau : 1.0037 (S235JR)				Dénomination: Steering axle end	
Masse: 0.13 kg				Nom du fichier (Dessin) MM-060_SteeringAxleEnd	A4
Echelle:1:1 NON				Feuille 1 de 1	

HE-VD IG COMATEC Institut de Conception mécanique et Technologies des matériaux

CC BY SA