

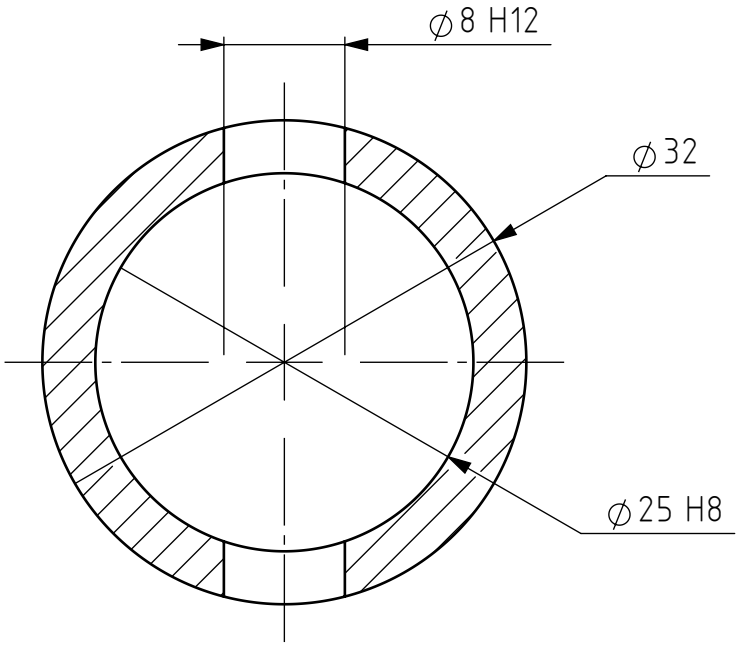



Tolérances générales ISO 2768- Pièces moulées ISO 8062-CT Symboles de soudure ISO 2553 Procédé de soudage Tol. gén de soudure ISO 13920- Pression d'essai	Finition:	Rayons non cotés R Chanfreiné			Revision: D
	Nom	Signature	Date		
Dessiné	Deriaz Samson		02.11.2026		
Contrôlé					
Conf. normes					
Bon pour exéc.	Luc Blecha	L. Blecha	03.11.2026		
				Matériau : 1.0715 (11SMn30)	
				Masse: 0.03 kg	

HE-VD IG — COMATEC
Institut de Conception mécanique et Technologies des matériaux

CC BY SA

Dénomination:

Steering axle retaining ring (to assemble)

Nom du fichier (Dessin)
MM-059_SteeringAxle_Stop_Large

A4

Echelle:2:1 NON

Feuille 1 de 1