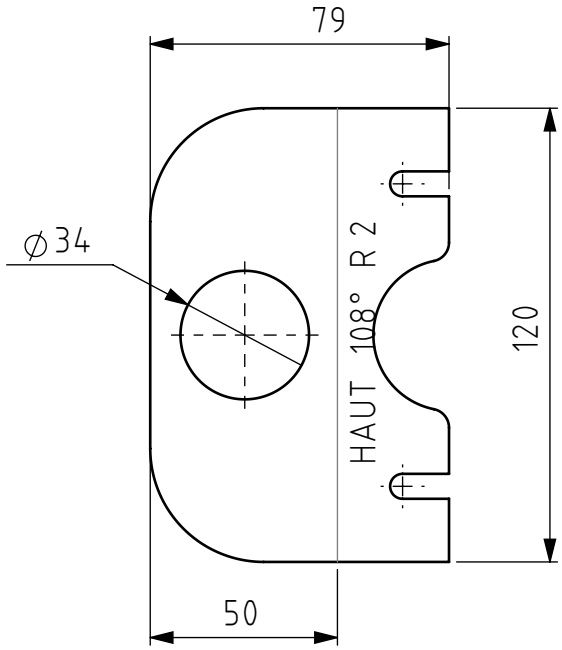

Découpe jet d'eau

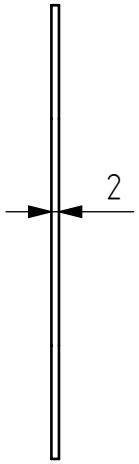

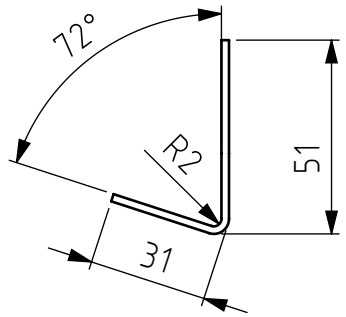

Tolérances générales ISO 2768- Pièces moulées ISO 8062-CT Symboles de soudure ISO 2553 Procédé de soudage Tol. gén de soudure ISO 13920- Pression d'essai	Finition:	Rayons non cotés R Chanfreiné			Revision: F
	Nom	Signature	Date		
Dessiné	Deriaz Samson		02.11.2026		
Contrôlé					
Conf. normes					
Bon pour exéc.	Luc Blecha		03.11.2026		
				Matériau : 1.0037 (S235JR)	Masse: 0.11 kg

HE VD IG COMATEC Institut de Conception mécanique et Technologies des matériaux

CC BY SA

Dénomination:

Steering hub leg (Short)

Nom du fichier (Dessin)
MM-056.1_SteeringHub_Leg_Short

A4

Echelle:1:2 NON

Feuille 1 de 1