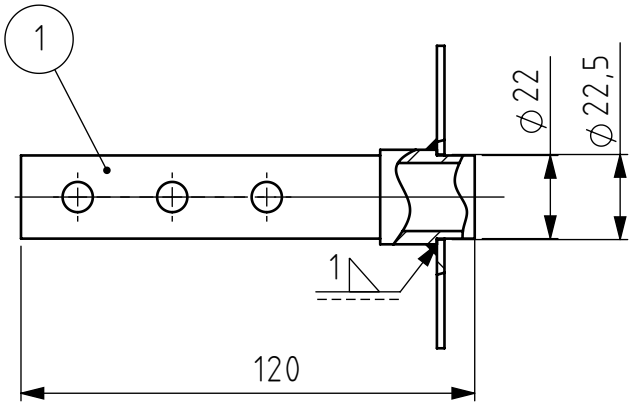

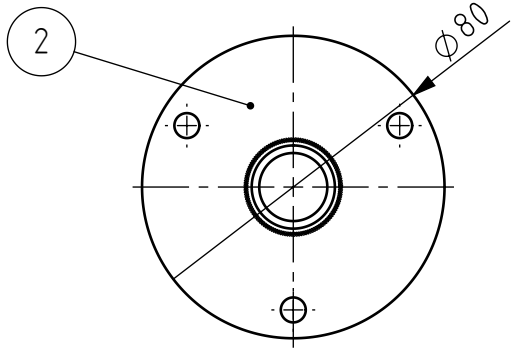

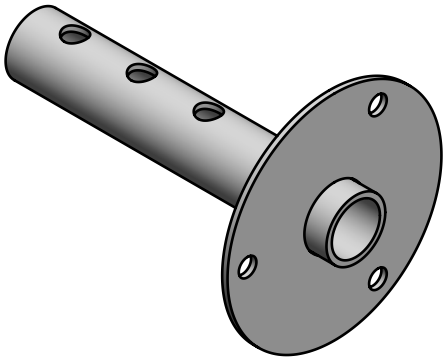

Orientation relative des 2 pièces à respecter pour garantir le positionnement adéquat du volant.

Pos.	Dénomination	Caractéristiques	Matériau	Fournisseur	PDF file	Q.té
1	Steering axle end	Tube Ø25 x Ø18	1.0037 (S235JR)	HEIG-VD	MM-060-C_SteeringAxleEnd.pdf	1
2	Steering Wheel Plate	2mm thickness	1.0037 (S235JR)	HEIG-VD	MM-092-D_SteeringWheelPlate.pdf	1

Tolérances générales ISO 2768-
Pièces moulées ISO 8062-CT
Symboles de soudure ISO 2553
Procédé de soudage
Tol. gén de soudure ISO 13920-
Pression d'essai

Finition:

Rayons non cotés R
Chanfreiné

Revision: B

HEIG VD | COMATEC Institut de Conception mécanique et Technologies des matériaux

CC BY SA

	Nom	Signature	Date
Dessiné	Deriaz Samson		02.11.2026
Contrôlé			
Conf. normes			
Bon pour exéc.	Luc Blecha	L. Blecha	10.11.2026

Dénomination:

Steering Axle End Assembly

Matériau :

Masse: 0.20 kg

Nom du fichier (Dessin)
MA3-003_Asm_SteeringWheel_AxleEnd

A4

Echelle:1:2 NON

Feuille 1 de 1