

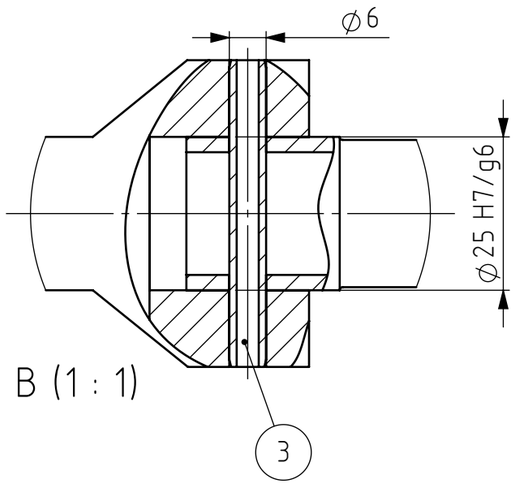

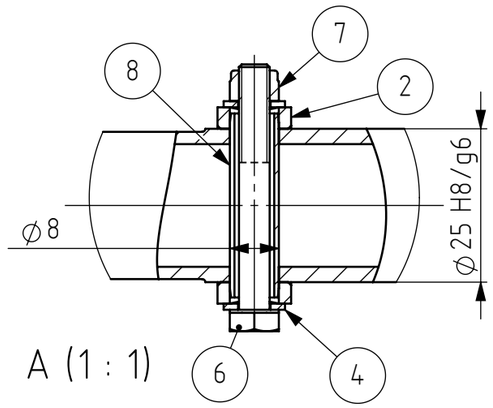

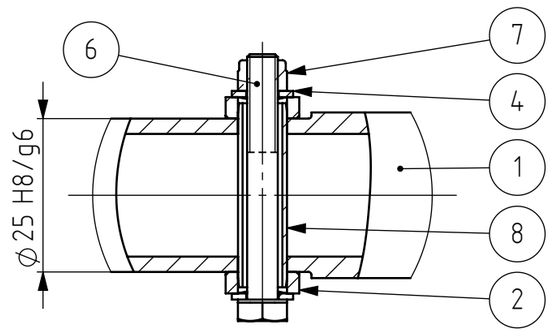

C (1 : 1)

1- montage de la première bague (à droite)
2- montage dans le moyeu, positionnement de la deuxième bague et perçage Ø8
3- fixation de la bague 3
4- montage et fixation du cardan

Pos.	Dénomination	Qualité	Caractéristiques	Matériau	Fournisseur	PDF file	Q.té
1	Steering axle 1st segment		Tube Ø27 x Ø20	1.0037 (S235JR)	Debrunner	MM-058-F_SteeringAxle.pdf	1
2	Steering axle retaining ring (to assemble)		Assembled one Ø32 x Ø25	1.0715 (11SMn30)	HEIG-VD	MM-059-D_SteeringAxle_Stop_Large.pdf	2
3	Goupille élastique ISO 8752 - 6 x 50 - St			Matériau <non spécifié>			1
4	Rondelle ISO 7089 - 5	200 HV					4
5	DIN 808 Gimball Ø25 Leg		DIN 808 - Ø25 - with plain bearings	1.0503 (C45)	Norelem	MM-093-B_GimballØ25_Leg.pdf	1
6	Vis tête hexagonale ISO 4014 - M5 x 40	8.8					2
7	Self Locking nut M5 - DIN 985		M5	1.0503 (C45)	NORELEM		2
8	Goupille élastique ISO 13337 - 8 x 30 - St			Matériau <non spécifié>			2

Tolérances générales ISO 2768-
Pièces moulées ISO 8062-CT
Symboles de soudure ISO 2553
Procédé de soudage
Tol. gén de soudure ISO 13920-
Pression d'essai

Finition:

Rayons non cotés R
Chanfreiné

Revision: F

HEIG-VD
COMATEC
Institut de Conception mécanique et Technologies des matériaux

	Nom	Signature	Date
Dessiné	Deriaz Samson		04.11.2026
Contrôlé			
Conf. normes			
Bon pour exéc.	Luc Blecha	L. Blecha	10.11.2026

Dénomination:

Steering axle 1st segment assembly

Matériau :

Masse: 1.08 kg

Nom du fichier (Dessin)
MA2-011_Asm_SteeringAxle

A3

Echelle:1:2 NON

Feuille 1 de 1