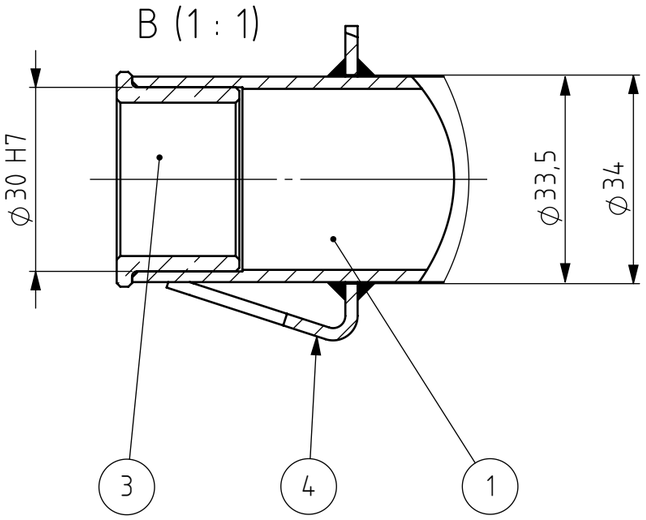

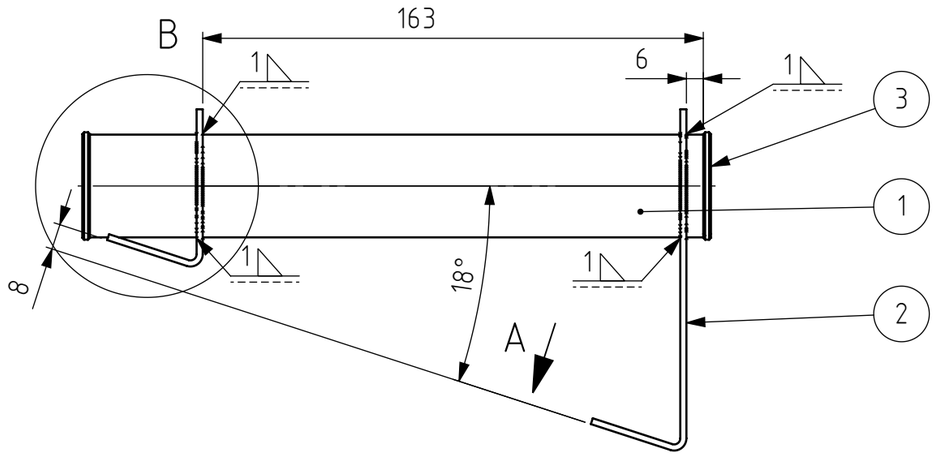

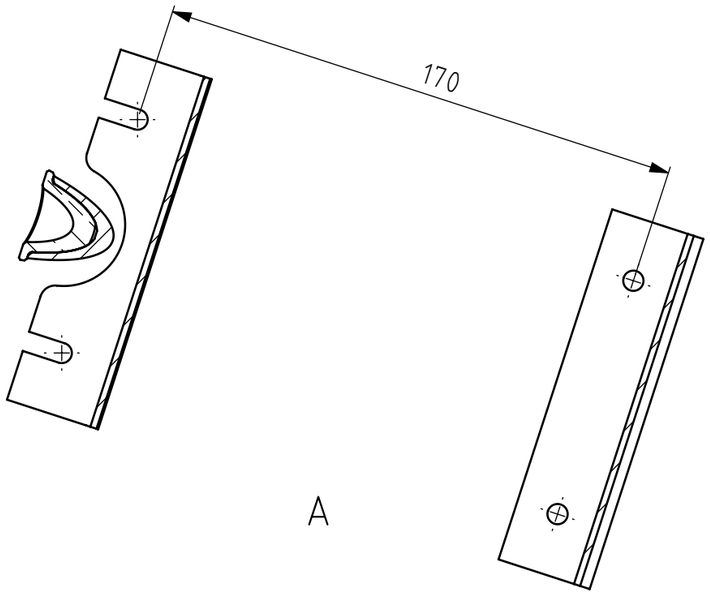

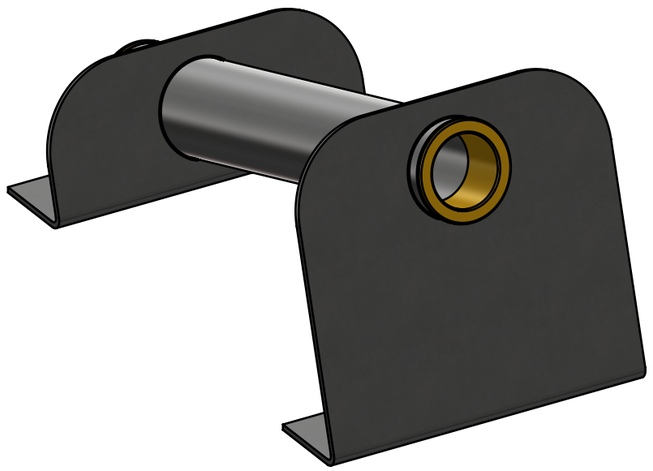

Pos.	Dénomination	Caractéristiques	Matériau	Fournisseur	PDF file	Q.té
1	Steering hub tube	Tube Ø33 x 2	E235	HEIG-VD	MM-057-C__SteeringHub.pdf	1
2	Steering hub leg (Long)	85,00 mm heigth	1.0037 (S235JR)	HEIG-VD	MM-056-F__SteeringHub__Leg__Long.pdf	1
3	Flange mounted plain bearing	Inside Ø25 - Outside Ø30 - Length 20	2.1016 (CuSn4)	Maedler		2
4	Steering hub leg (Short)	25,00 mm heigth	1.0037 (S235JR)	HEIG-VD	MM-056.1-F__SteeringHub__Leg__Short.pdf	1

Tolérances générales ISO 2768-
Pièces moulées ISO 8062-CT
Symboles de soudure ISO 2553
Procédé de soudage
Tol. gén de soudure ISO 13920-
Pression d'essai

Finition:

Rayons non cotés R
Chanfreiné

Revision: E

HEIG VD | COMATEC
Institut de Conception mécanique et Technologies des matériaux

	Nom	Signature	Date
Dessiné	Deriaz Samson		02.11.2026
Contrôlé			
Conf. normes			
Bon pour exéc.	Luc Blecha	L.Blé	03.11.2026

Dénomination:

Steering hub assembly

Matériau :

Masse: 0.75 kg

Nom du fichier (Dessin)
MA2-010__Asm__SteeringHub

A3

Echelle:1:2 NON

Feuille 1 de 1