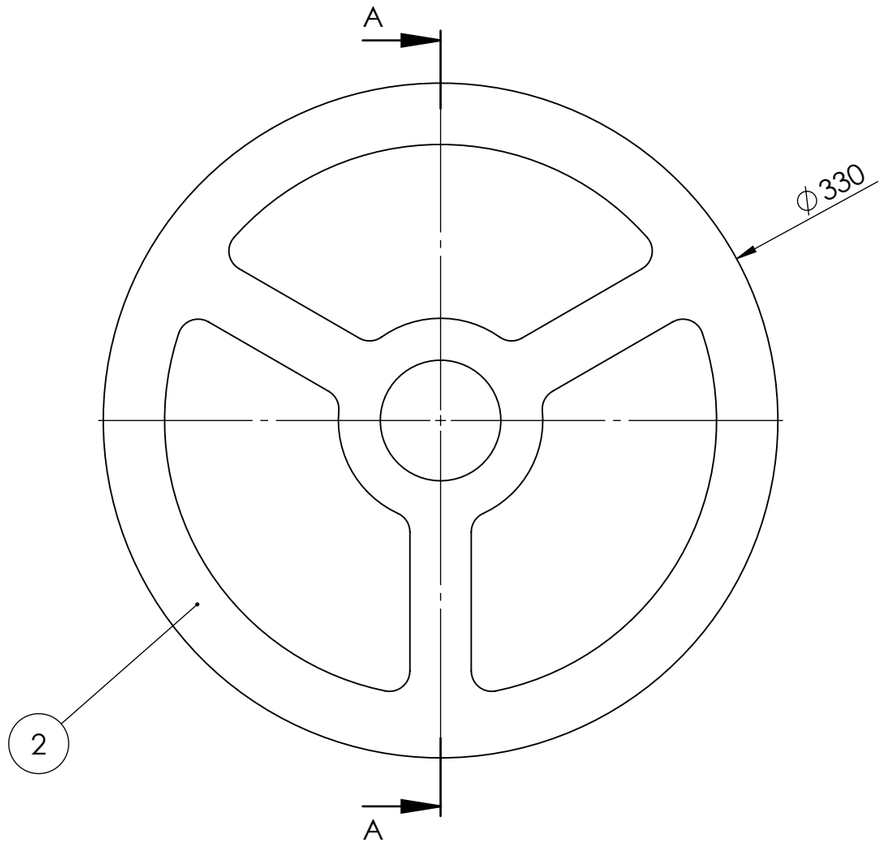

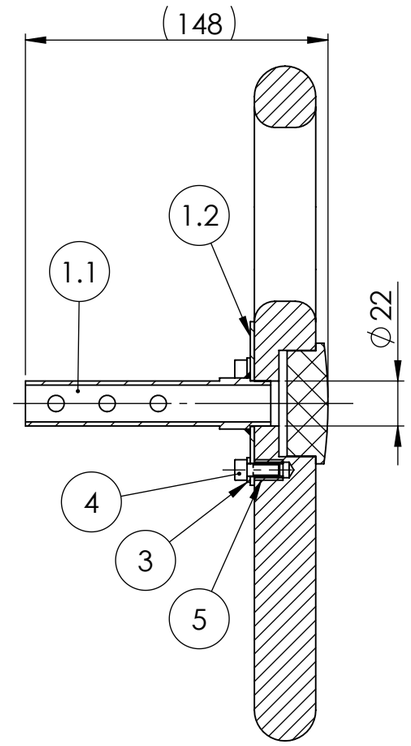

COUPE A-A



Pos.	Dénomination	Caractéristiques	Matériau	Fournisseur	PDF file	Q.té
1	Steering Axle End Assembly			HEIG-VD	MA3-003-B_Asm_SteeringWheel_AxleEnd.pdf	1
1.1	Steering axle end	Tube Ø25 x Ø18	1.0037 (S235JR)	HEIG-VD	MM-060-C_SteeringAxleEnd.pdf	1
1.2	Steering Wheel Plate	2mm thickness	1.0037 (S235JR)	HEIG-VD	MM-092-D_SteeringWheelPlate.pdf	1
2	Steering Wheel as build	Ø330mm	PlyWood Birch	Easybois	MM-091-C_SteeringWheel_Easybois.pdf	1
3	Rondelle ISO 7089 - 6					3
4	Vis tête cylindrique six pans creux ISO 4762 - M6 x 16					3
5	Wood threaded socket	Ensat SH309 M6 - pre-drilling for softwood Ø7.6 x 17	2.0261 (CuZn28)	BOSSARD		3
6	Horn Button	Installation diameter Ø50mm	ABS	Mecatechnic.com		1

Tolérances générales ISO 2768-
Pièces moulées ISO 8062-CT
Symboles de soudure ISO 2553
Procédé de soudage
Tol. gén de soudure ISO 13920-
Pression d'essai

Finition:

Rayons non cotés R
Chanfreiné

Revision: F

HEIG-VD
COMATEC
Institut de Conception mécanique et Technologies des matériaux

CC BY SA

	Nom	Signature	Date
Dessiné	Samson Deriaz		02.11.2026
Contrôlé			
Conf. normes			
Bon pour exéc.	Luc Blecha	L. Blecha	10.11.2026

Dénomination:

Steering Wheel assembly

Matériau :

Masse: 1.04 kg

Nom du fichier (Dessin)
MA2-003_Asm_SteeringWheel

A3

Echelle:1:3 NON

Feuille 1 de 1