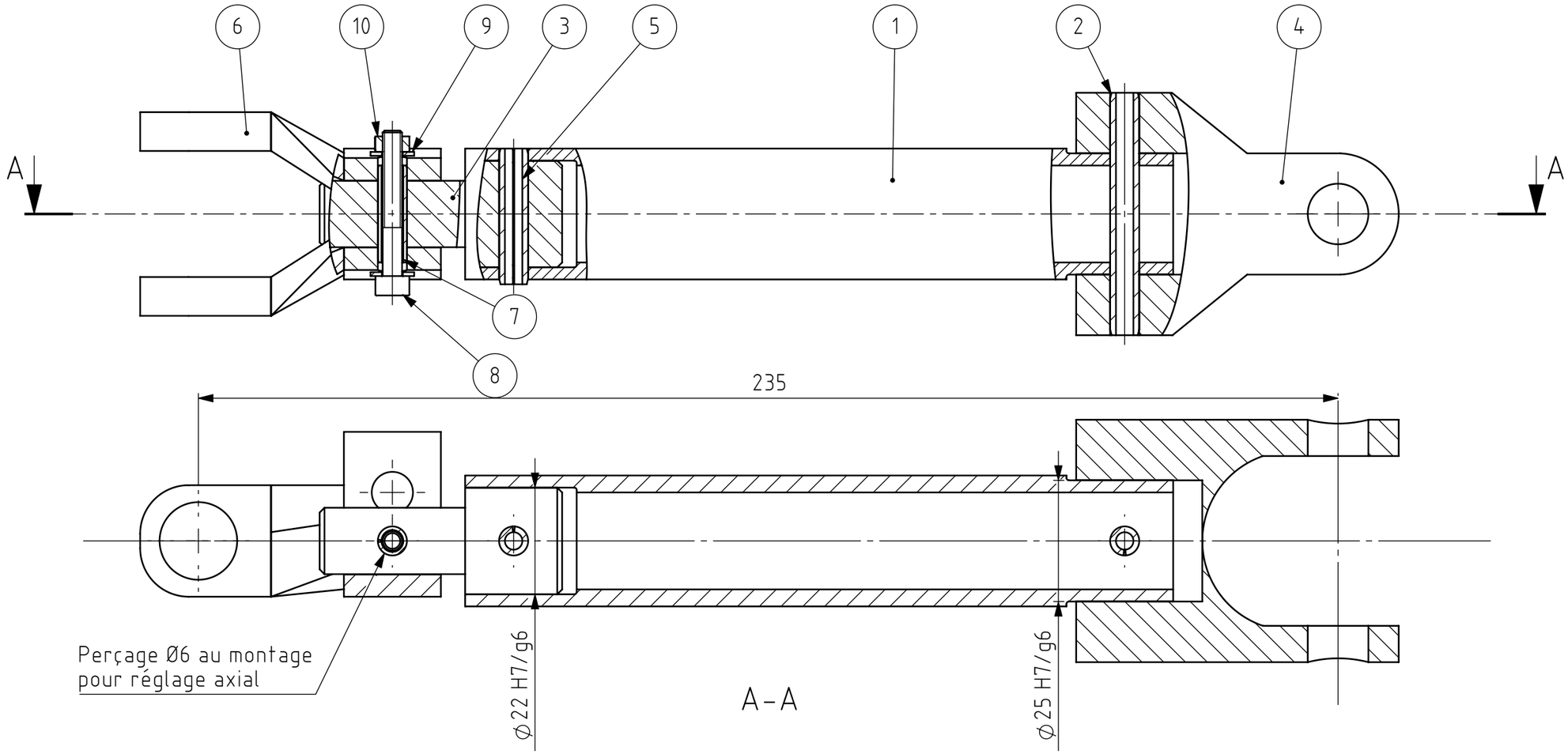

A-A

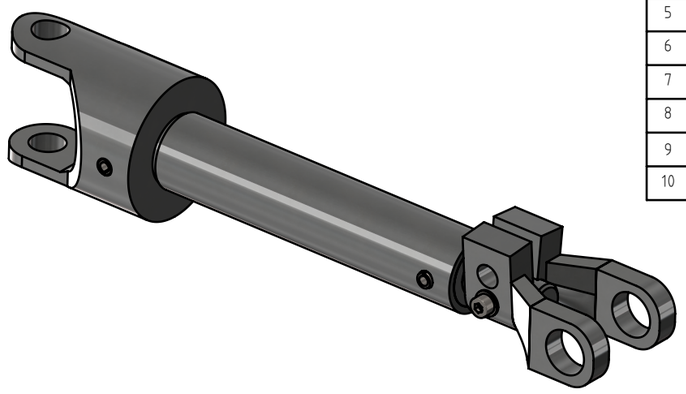

Pos.	Dénomination	Qualité	Caractéristiques	Matériau	Fournisseur	PDF file	Q.té
1	Steering axle 2nd section		Tube Ø27 x Ø20	1.0037 (S235JR)	HEIG-VD	MM-077-D__SteeringAxle__S2.pdf	1
2	Goupille élastique ISO 8752 - 6 x 50 - St			Materiau <non spécifié>			1
3	Steering axle gimball connector (for 3RG gimball)		From steering axle to 3RG Gimball	1.0715 (11SMn30)	HEIG-VD	MM-076-E__SteeringAxle__GimballConnector.pdf	1
4	DIN 808 Gimball Ø25 Leg		DIN 808 - Ø25 - with plain bearings	1.0503 (C45)	Norelem	MM-093-B__GimballØ25__Leg.pdf	1
5	Goupille élastique DIN EN 28752 - 6 x 28 - St						1
6	3RG Gimball - Upper part		80303 from ford fiesta	1.0037 (S235JR)	Autodoc	MM-094-A__SteeringRack__Gimball__UpperPart.pdf	1
7	Goupille élastique DIN EN ISO 13337 - 6 x 20 - St						1
8	Vis tête cylindrique six pans creux ISO 4762 - M4 x 30	8.8					1
9	Rondelle ISO 7089 - 4	200 HV					2
10	Écrou hexagonal ISO 4032 - M4	8.8					1

Tolérances générales ISO 2768-
Pièces moulées ISO 8062-CT
Symboles de soudure ISO 2553
Procédé de soudage
Tol. gén de soudure ISO 13920-
Pression d'essai

Finition:

Rayons non cotés R
Chanfreiné

Revision: F

HEIG VD
COMATEC
Institut de Conception mécanique et Technologies des matériaux

	Nom	Signature	Date
Dessiné	Deriaz Samson		02.11.2026
Contrôlé			
Conf. normes			
Bon pour exéc.			

Dénomination:

2nd section of steering axle assembly

Matériau :

Masse: 0.92 kg

Nom du fichier (Dessin)
MA1-013_Asm_SteeringAxle_S2

A3

Echelle:1:1 NON

Feuille 1 de 1