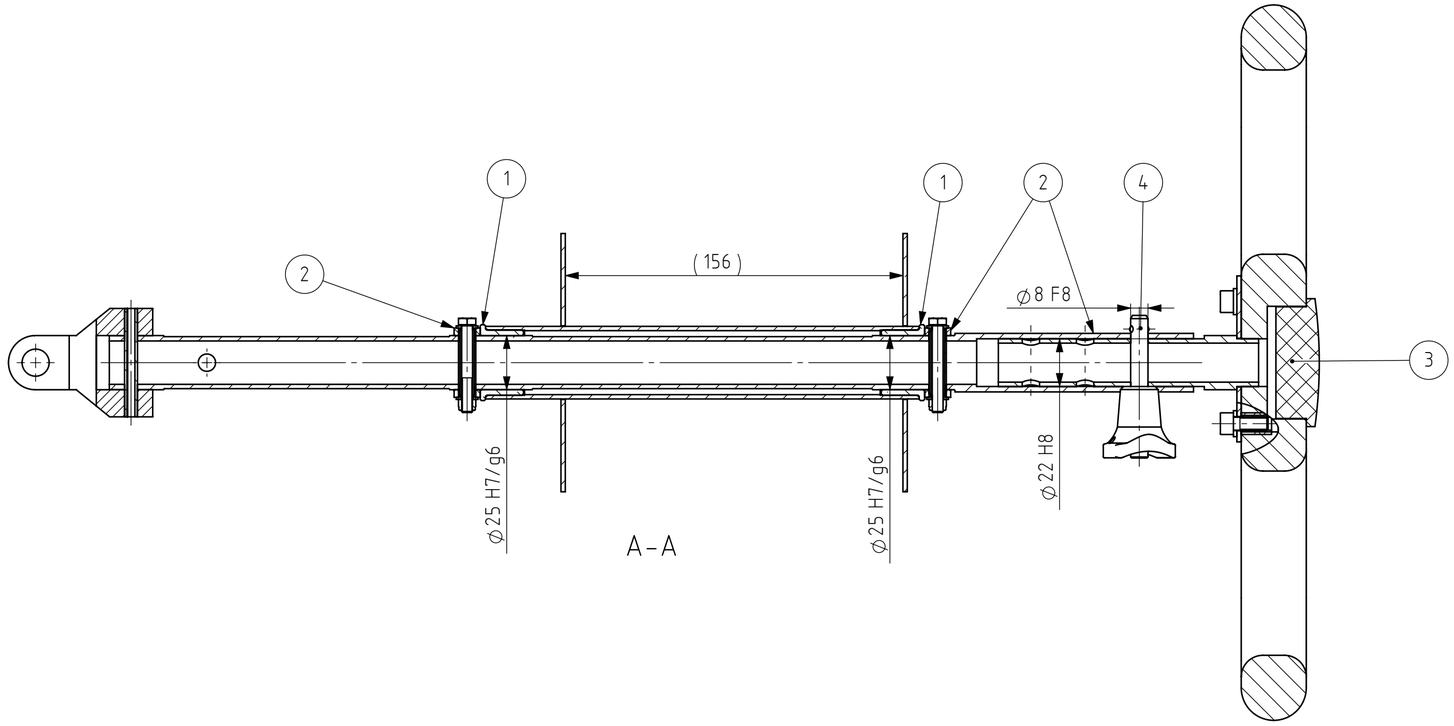

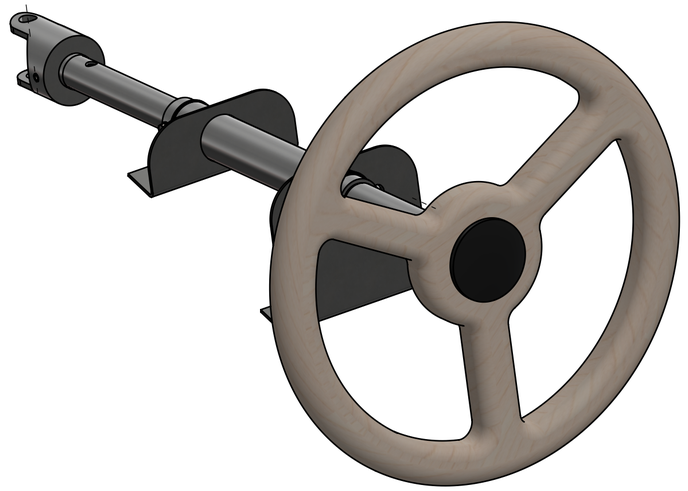

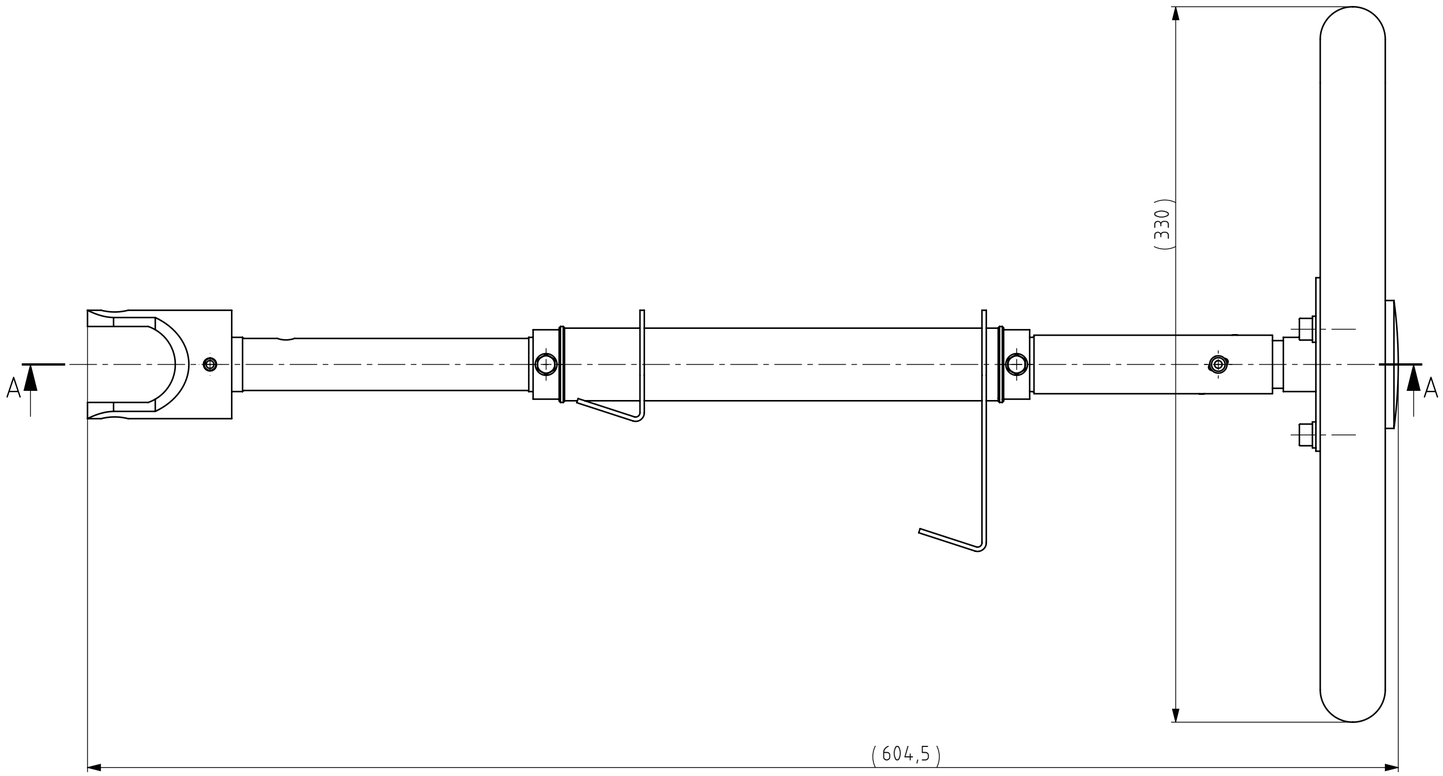

Pos.	Dénomination	Caractéristiques	Matériau	Fournisseur	PDF file	Quantité	Quantité
1	Steering hub assembly	For a Ø25 steering axle		HEIG-VD	MA2-010-E__Asm__SteeringHub.pdf	1	1
2	Steering axle 1st segment assembly			HEIG-VD	MA2-011-F__Asm__SteeringAxle.pdf	1	1
3	Steering Wheel assembly			HEIG-VD	MA2-003-F__Asm__SteeringWheel.pdf	1	1
4	Locking pin with handle	Ø8 mm - length 25 mm	Matériau <non spécifié>	Norelem		1	1

Tolérances générales ISO 2768-
Pièces moulées ISO 8062-CT
Symboles de soudure ISO 2553
Procédé de soudage
Tol. gén de soudure ISO 13920-
Pression d'essai

Finition:

Rayons non cotés R
Chanfreiné

Revision: E

HEIG VD — COMATEC
Institut de Conception mécanique et Technologies des matériaux

	Nom	Signature	Date
Dessiné	Deriaz Samson		11.11.2026
Contrôlé			
Conf. normes			
Bon pour exés			

Matériau :

Masse: 2.88 kg

Dénomination:

Steering main shaft

Nom du fichier (Dessin)
MA1-006__Asm__SteeringShaft

A2

Echelle:1:2 NON

Feuille 1 de 1