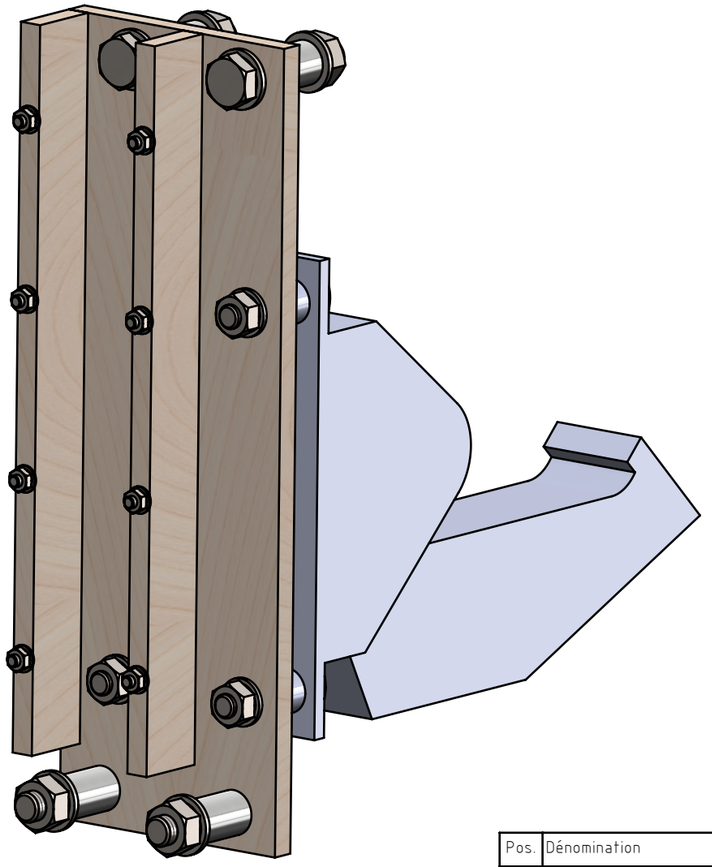

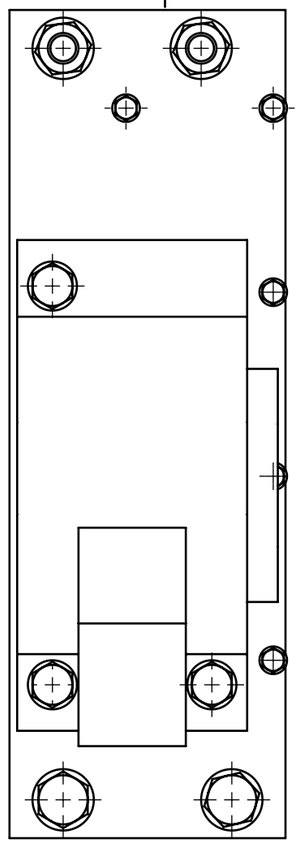

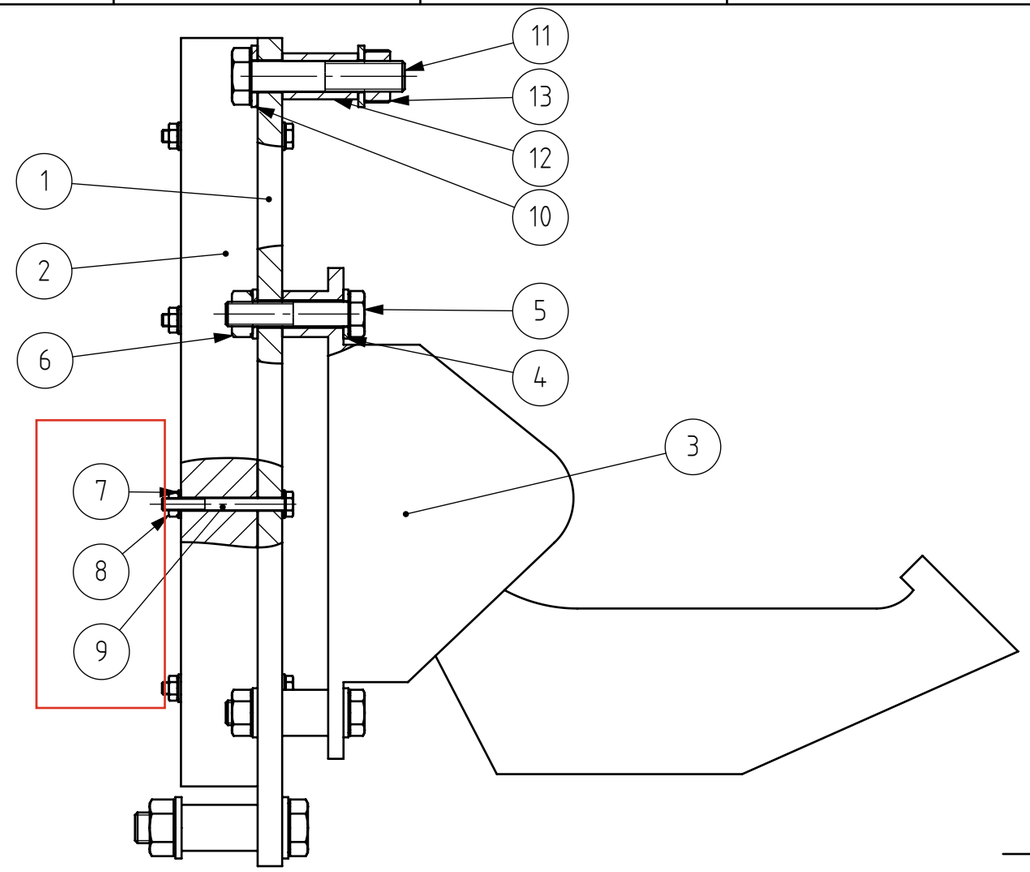

Pos.	Dénomination	Qualité	Caractéristiques	Matériau	Fournisseur	PDF file	Q.té
1	Accelerator Plate			PlyWood Birch	HEIG-VD	MM-101-A__AcceleratorPlate__MainPlate.pdf	1
2	Accelerator Plate			PlyWood Birch	HEIG-VD	MM-102-A__AcceleratorPlate__Reinforcement.pdf	2
3	Accelerator pedal		AKUSAN MER-AP-00	Matériau <non spécifié>	AUTODOC		1
4	Rondelle ISO 7089 - 8	200 HV					6
5	Vis tête hexagonale ISO 4014 - M8 x 40	8.8					3
6	Écrou hexagonal ISO 4032 - M8	8.8					3
7	Rondelle ISO 7089 - 4	200 HV					16
8	Écrou hexagonal ISO 4032 - M4	8.8					8
9	Vis tête hexagonale ISO 4014 - M4 x 40	8.8					8
10	Rondelle ISO 7089 - 10	200 HV		Matériau <non spécifié>			8
11	Vis tête hexagonale ISO 4014 - M10 x 50	8.8					4
12	Spacer for steering rack mounting		DWSSB - D15 - V10.0 - L24.8	1.1191 (C45E)	MISUMI		4
13	Écrou hexagonal ISO 4032 - M10	8.8					4

Tolérances générales ISO 2768-
Pièces moulées ISO 8062-CT
Symboles de soudure ISO 2553
Procédé de soudage
Tol. gén de soudure ISO 13920-
Pression d'essai

Finition:

Rayons non cotés R
Chanfreiné

Revision: A

HEIG-VD
COMATEC
Institut de Conception mécanique et Technologies des matériaux

	Nom	Signature	Date
Dessiné	Deriaz Samson		20.11.2026
Contrôlé			
Conf. normes			
Bon pour exéc.			

Dénomination:

Accelerator plate assembly

Matériau :

Nom du fichier (Dessin)
MA1-019_Asm_AcceleratorPlate

A3

Masse: 1.13 kg

Echelle:1:2 NON

Feuille 1 de 1