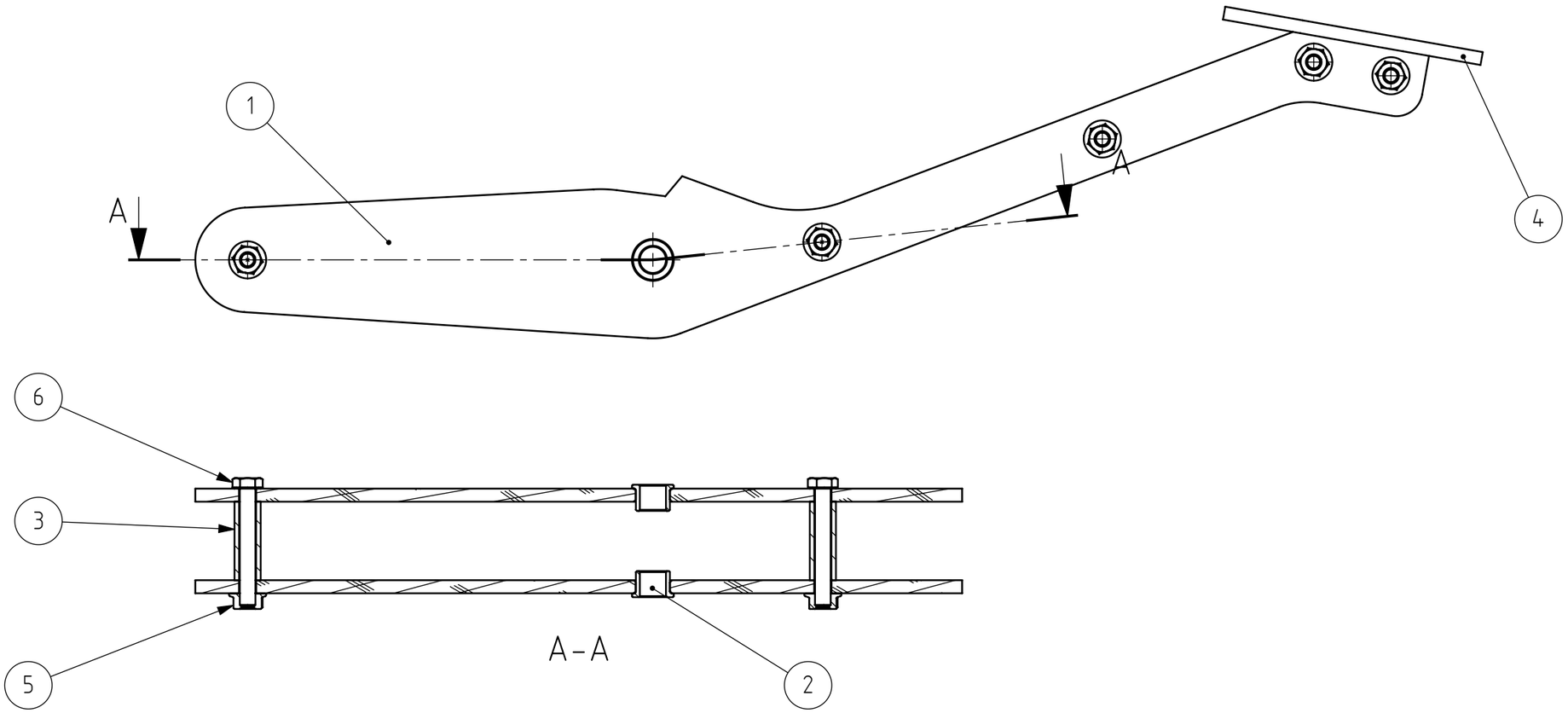

Pos.	Dénomination	Caractéristiques	Matériau	Fournisseur	PDF file	Q.té
1	Brake pedal set frame	5 mm thickness	Pin	HEIG-VD	MM-085-B_BrakePedalFrame.pdf	2
2	Bronze plain bearing	Maedler 6233.2 - Ø10 x Ø13 x 10	2.1016 (CuSn4)	MAEDLER		2
3	Spacer for pedal set axle	DWSSB - D10 - V6.5 - L30	1.0718 (11SMnPb30)	MISUMI		5
4	Brake pedal set foot plate	5 mm thickness	Pin	HEIG-VD	MM-087-A_PedalSet_Plate.pdf	1
5	Écrou hexagonal à embase ISO 4161 - M6					5
6	Vis tête hexagonale DIN EN 24014 - M6 x 45					5

Tolérances générales ISO 2768-
Pièces moulées ISO 8062-CT
Symboles de soudure ISO 2553
Procédé de soudage
Tol. gén de soudure ISO 13920-
Pression d'essai

Finition:

Rayons non cotés R
Chanfreiné

Revision: B

HEIG-VD
COMATEC
Institut de Conception mécanique et Technologies des matériaux

	Nom	Signature	Date
Dessiné	Deriaz Samson		06.10.2026
Contrôlé			
Conf. normes			
Bon pour exéc.	Luc Blecha	L. Blecha	15.10.2026

Dénomination:

Brak pedal set assembly

Matériau :

Masse: 0.14

Nom du fichier (Dessin)
MA1-016_Asm_BrakePedalSet

A3

Echelle:1:2 NON

Feuille 1 de 1