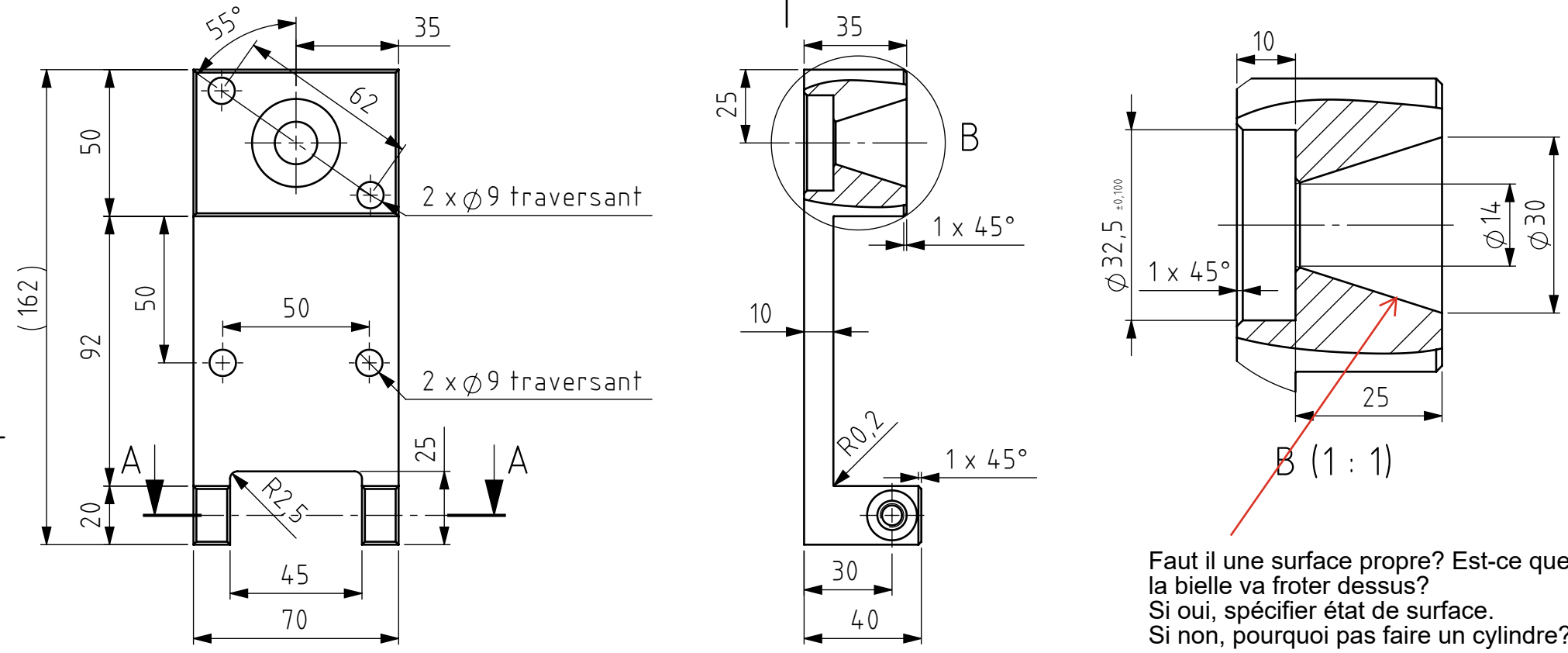

Faut il une surface propre? Est-ce que la bielle va froter dessus?
Si oui, spécifier état de surface.
Si non, pourquoi pas faire un cylindre?

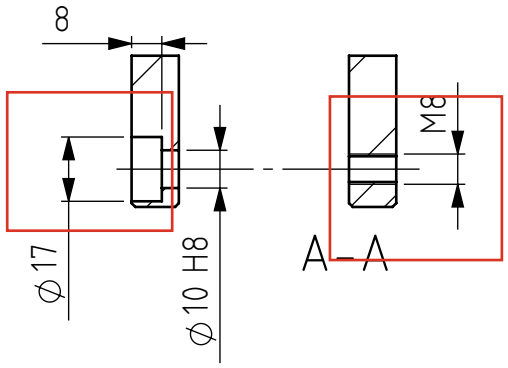

Tolérances générales ISO 2768-mK Pièces moulées ISO 8062-CT Symboles de soudure ISO 2553 Procédé de soudage Tol. gén de soudure ISO 13920- Pression d'essai	Finition:		Rayons non cotés R0.2 Chanfreiné 1		Revision: B
	Nom	Signature	Date		
Dessiné	Deriaz Samson		23.11.2026		
Contrôlé					
Conf. normes					
Bon pour exéc.					
				Matériau : 1.0715 (11SMn30)	
				Masse: 1.39 kg	

HEIG VD COMATEC Institut de Conception mécanique et Technologies des matériaux

Dénomination:

Master cylinder support

Nom du fichier (Dessin)
MM-070_MasterCylinder_Support

A4

Echelle:1:2 NON

Feuille 1 de 1