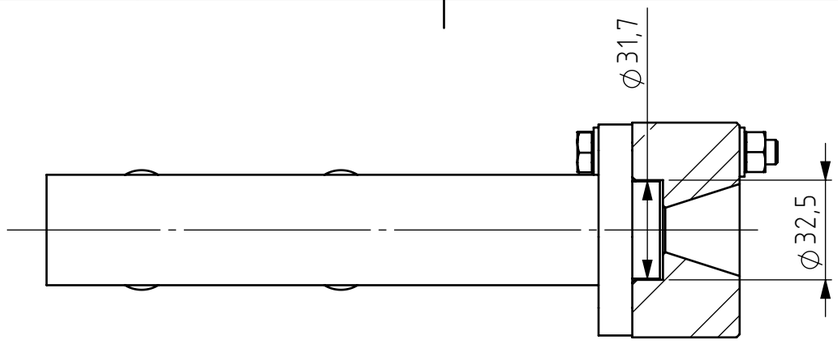

A-A

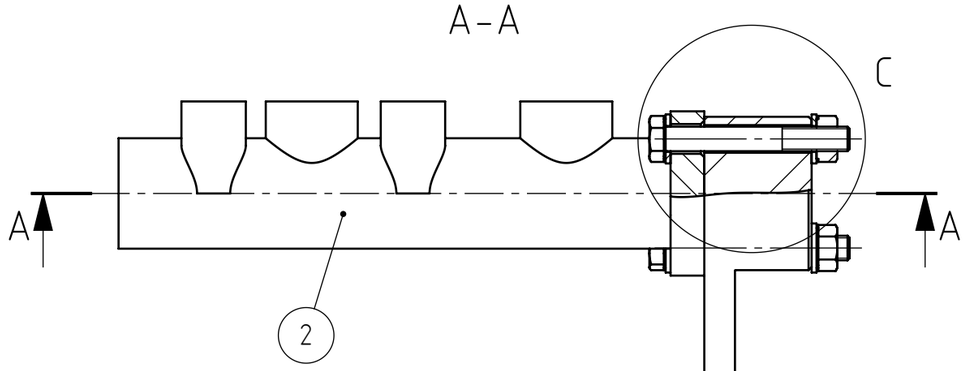

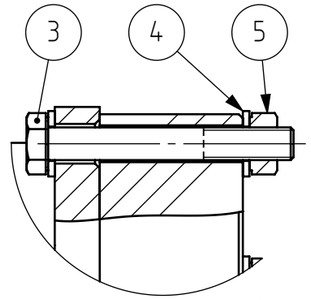

C (2 : 3)

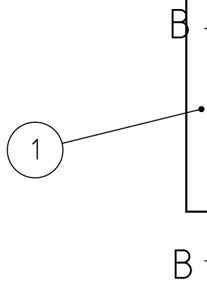

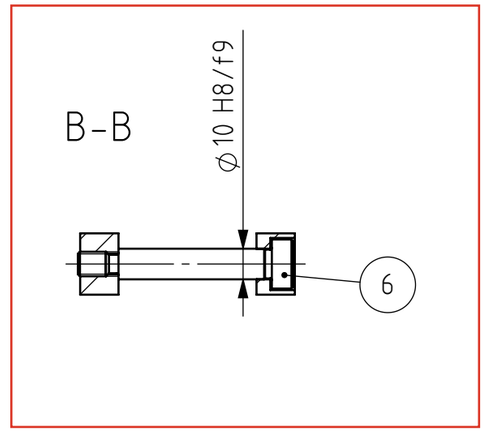

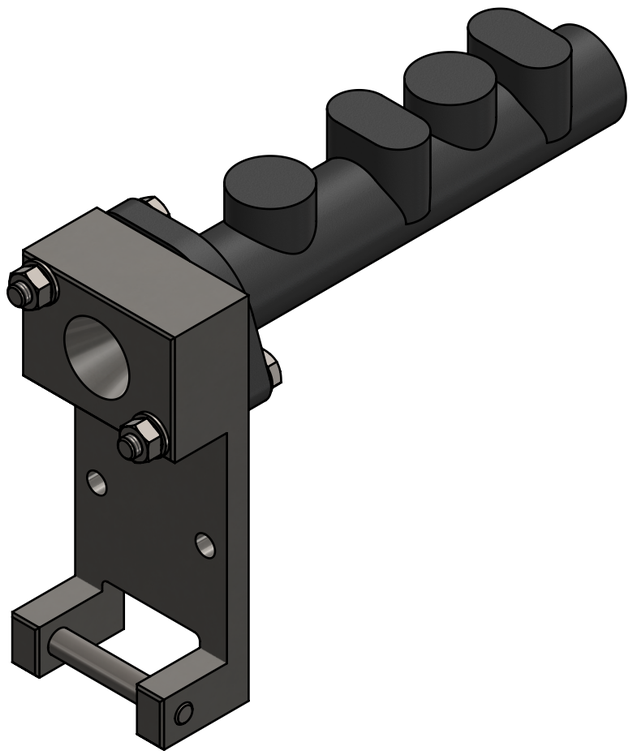

Pos.	Dénomination	Qualité	Caractéristiques	Matériau	Fournisseur	PDF file	Q.té
1	Master cylinder support		35 x 70 x 164 mm blank	1.0715 (11SMn30)	HEIG-VD	MM-070-B_MasterCylinder_Support.pdf	1
2	Brake Master Cylinder		RIDEX 258M0024 - output 3 x M10	0.6010 (EN-GJL-100)	AUTODOC		1
3	Vis tête hexagonale ISO 4014 - M8 x 60	8.8					2
4	Rondelle ISO 7089 - 8	200 HV					4
5	Écrou hexagonal ISO 4032 - M8	8.8					2
6	Vis tête hexagonale creuse épaulée ISO 7379 - 9.987 x 50						1

Tolérances générales ISO 2768-
Pièces moulées ISO 8062-CT
Symboles de soudure ISO 2553
Procédé de soudage
Tol. gén de soudure ISO 13920-
Pression d'essai

Finition:

Rayons non cotés R
Chanfreiné

Revision: B

HEIG VD
COMATEC
Institut de Conception mécanique et Technologies des matériaux

CC BY SA

	Nom	Signature	Date
Dessiné	Deriaz Samson		23.11.2026
Contrôlé			
Conf. normes			
Bon pour exéc.			

Dénomination:

Master cylinder support assembly

Matériau :

Nom du fichier (Dessin)
MA2-013_AsmMasterCylinder support

A3

Masse: 2553.03 kg

Echelle:1:2 NON

Feuille 1 de 1