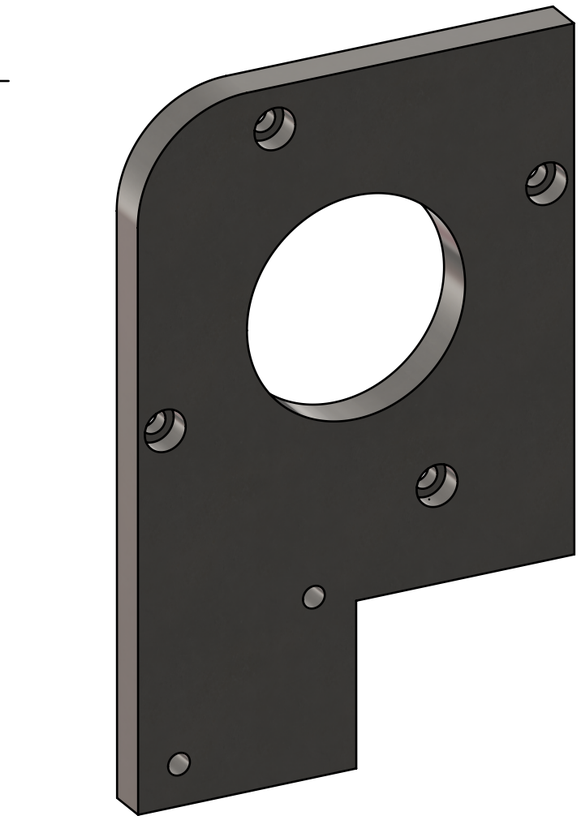

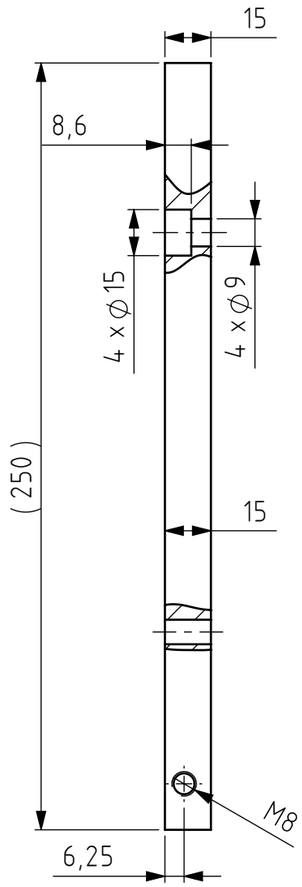

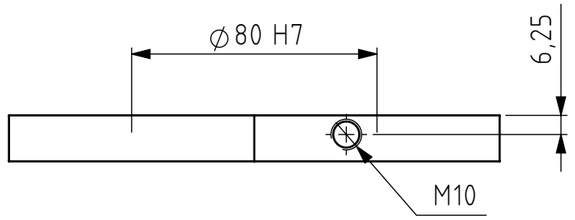

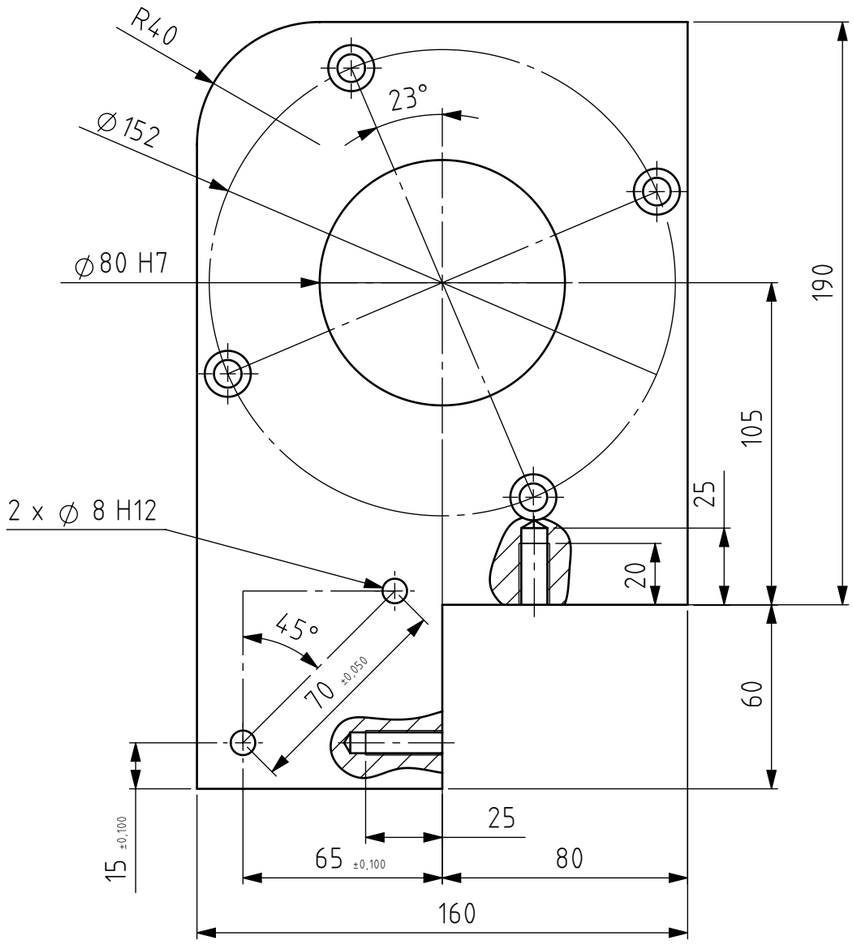

Tolérances générales ISO 2768-mK Pièces moulées ISO 8062-CT Symboles de soudure ISO 2553 Procédé de soudage Tol. gén de soudure ISO 13920- Pression d'essai	Finition:	Rayons non cotés R0.5 Chanfreiné 0.5			Revision: C
	Nom	Signature	Date		
Dessiné	Deriaz Samson		08.10.2026		
Contrôlé					
Conf. normes					
Bon pour exéc.					
				Matériau : 1.0401 (C15)	Nom du fichier (Dessin) MM-054.1_MotorBracket_Flange
				Masse: 3.42 kg	Echelle:1:2 NON

HEIG-VD
COMATEC
Institut de Conception mécanique et Technologies des matériaux

Dénomination:

Frame motor bracket

A3

Feuille 1 de 1