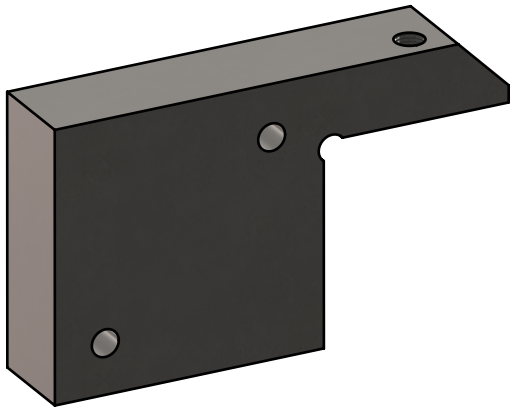

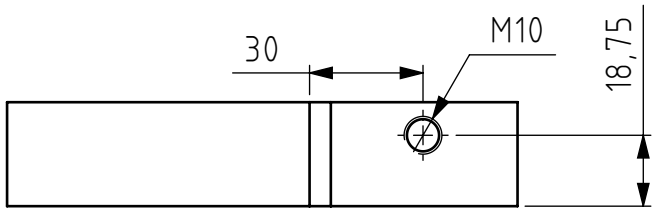

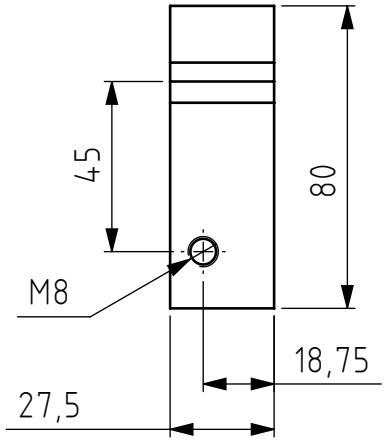

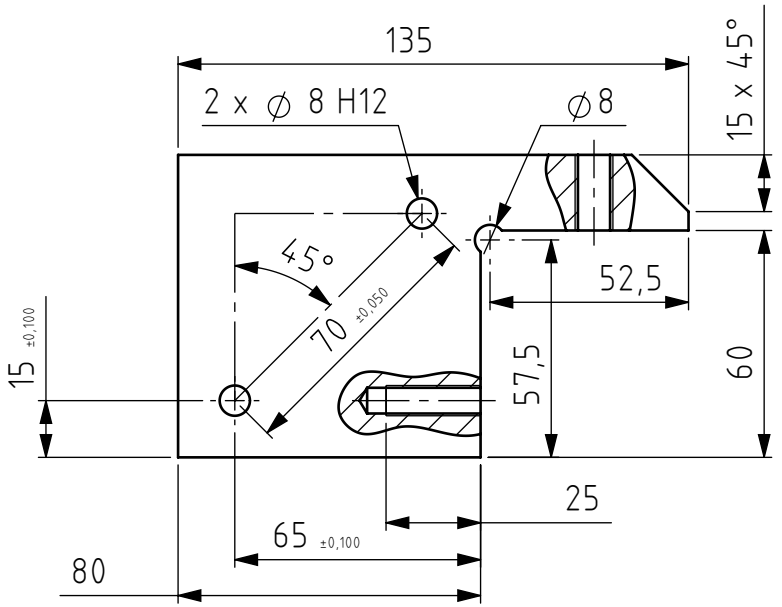

Tolérances générales ISO 2768-mK Pièces moulées ISO 8062-CT Symboles de soudure ISO 2553 Procédé de soudage Tol. gén de soudure ISO 13920- Pression d'essai	Finition:	Rayons non cotés R0.5 Chanfreiné 0.5			Revision: D
	Nom	Signature	Date		
Dessiné	Deriaz Samson		29.10.2026		
Contrôlé					
Conf. normes					
Bon pour exéc.					
				Matériau : 1.0401 (C15)	Masse: 1.55 kg

HEIG-VD COMATEC Institut de Conception mécanique et Technologies des matériaux

Dénomination:

Frame motor bracket

Nom du fichier (Dessin)
MM-054__MotorBracket__Base

A4

Echelle:1:2 NON

Feuille 1 de 1