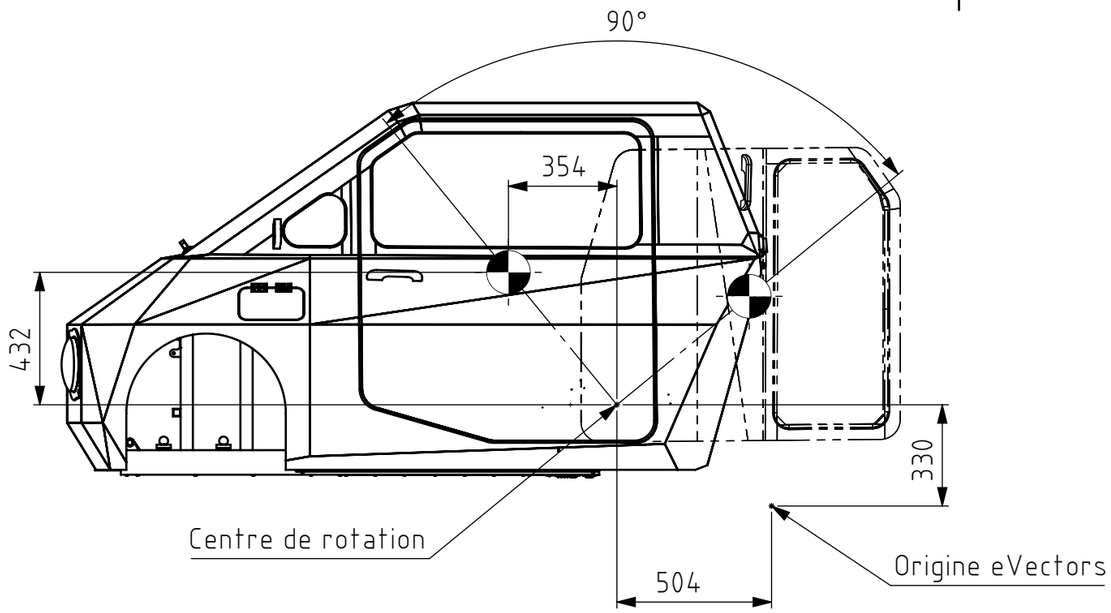

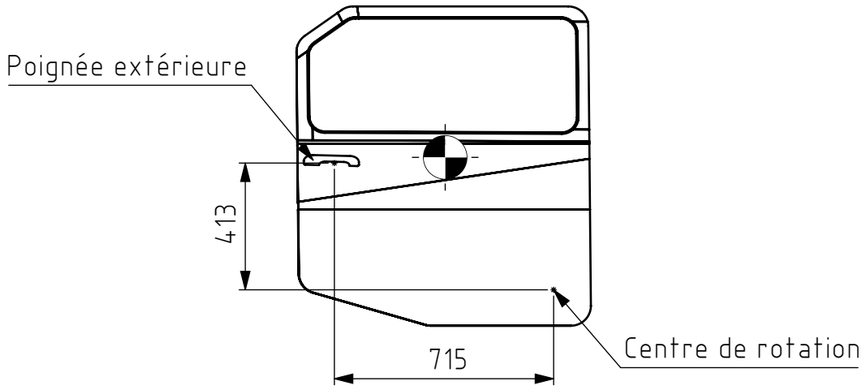

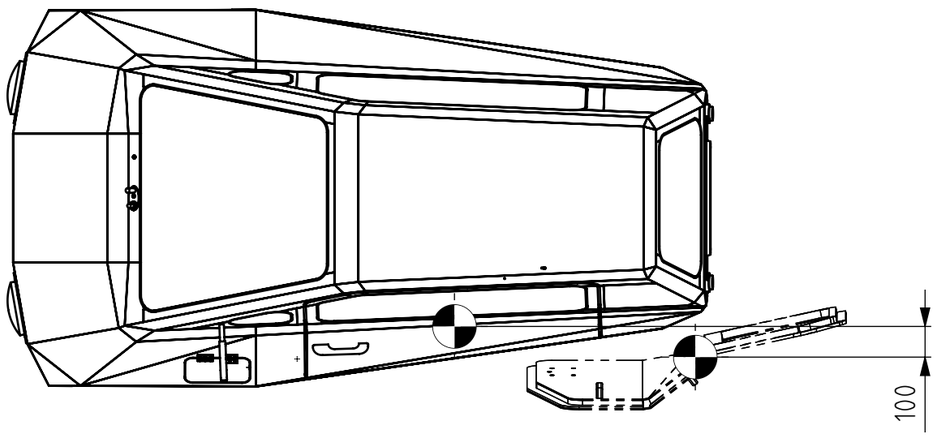

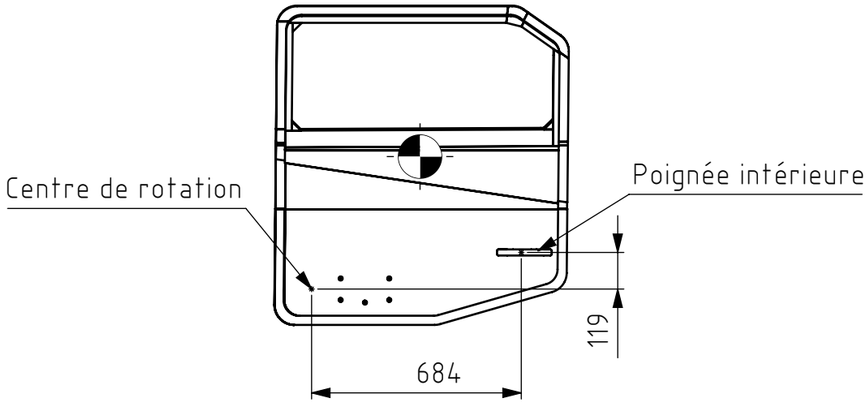

Trajectoire de la porte :
1- déplacement latéral de 100 mm
2- rotation de 90° vers l'arrière

Tolérances générales ISO 2768- Pièces moulées ISO 8062-CT Symboles de soudure ISO 2553 Procédé de soudage Tol. gén de soudure ISO 13920- Pression d'essai	Finition:	Rayons non cotés R Chanfreiné			Revision: A
	Nom	Signature	Date		Dénomination:
Dessiné	Deriaz Samson		08.10.2026		eVectors Body assembly V2
Contrôlé					
Conf. normes					
Bon pour exéc.					
				Matériau :	Nom du fichier (Dessin) MIF-007.1_ASM_CarrosserieV2
					A3
				Masse: 207.67 kg	Echelle:1:20 NON
					Feuille 1 de 4

HE-VD IG COMATEC Institut de Conception mécanique et Technologies des matériaux

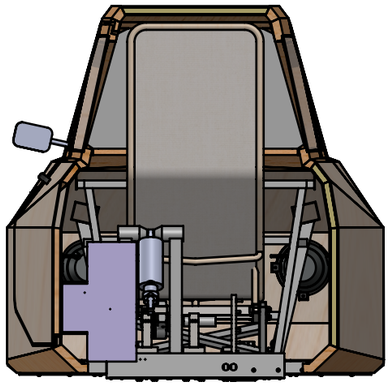

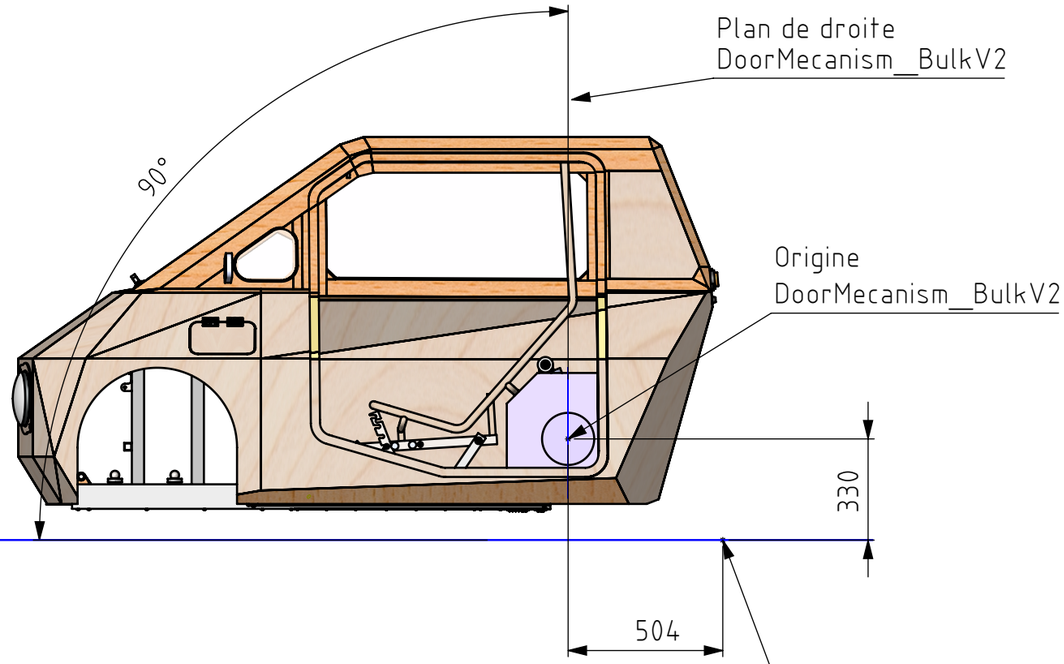

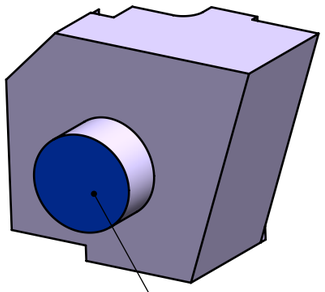

Face de contact avec la porte

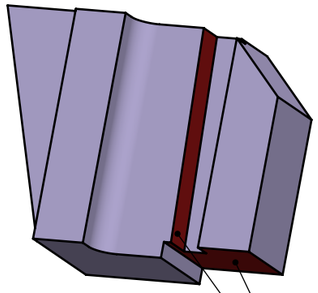

Faces de contact avec le châssis

Volume alloué au mécanisme d'ouverture de porte :
DoorMecanism__BulkV2.STEP

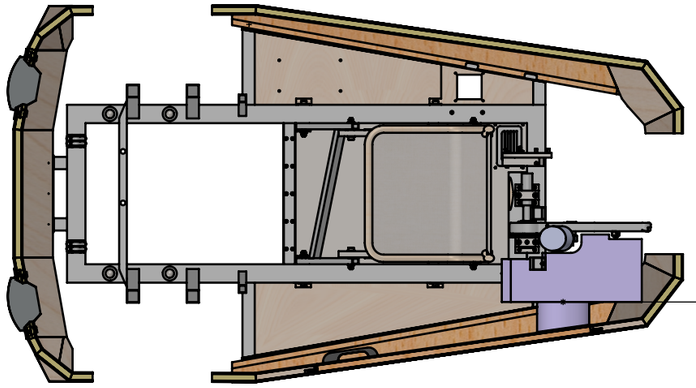

Tolérances générales ISO 2768- Pièces moulées ISO 8062-CT Symboles de soudure ISO 2553 Procédé de soudage Tol. gén de soudure ISO 13920- Pression d'essai	Finition:	Rayons non cotés R Chanfreiné			Revision: A
	Nom	Signature	Date		Dénomination:
Dessiné	Deriaz Samson		08.10.2026		eVectors Body assembly V2
Contrôlé					
Conf. normes					
Bon pour exéc.					
				Matériau :	Nom du fichier (Dessin) MIF-007.1_ASM_CarrosserieV2
					A3
				Masse: 207.67 kg	Echelle:1:20 NON
					Feuille 2 de 4

HEIG-VD COMATEC Institut de Conception mécanique et Technologies des matériaux

Interface avec la porte :

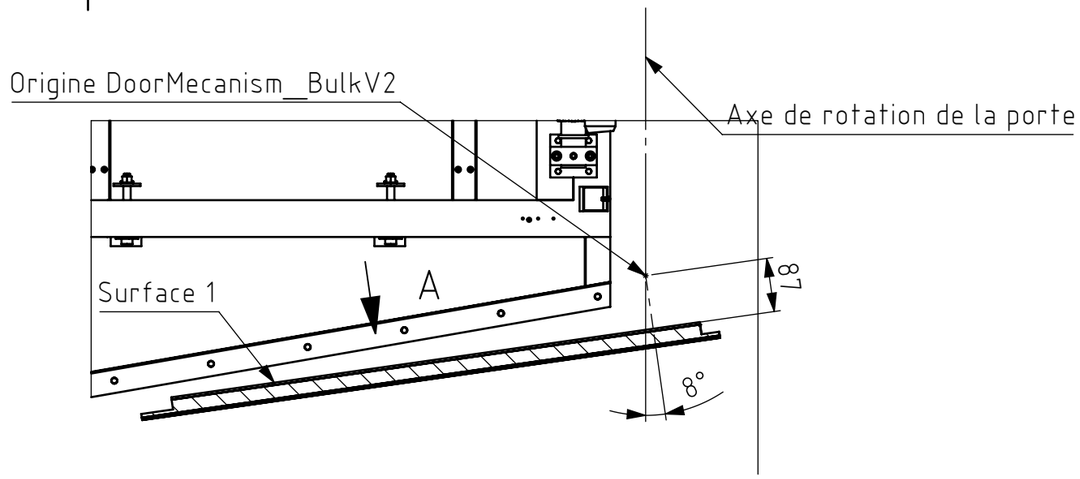

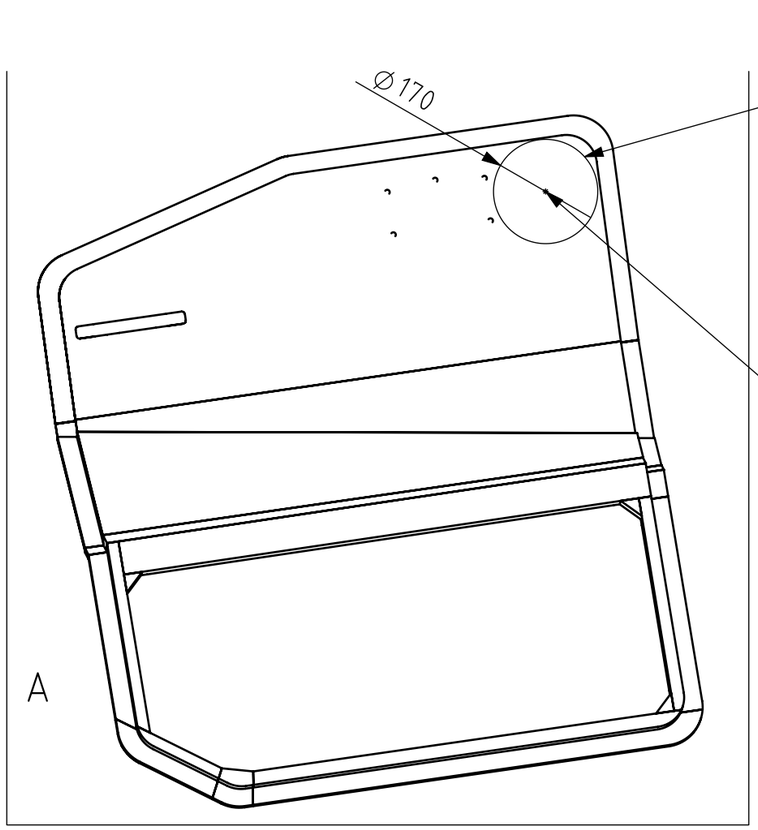

Tolérances générales ISO 2768- Pièces moulées ISO 8062-CT Symboles de soudure ISO 2553 Procédé de soudage Tol. gén de soudure ISO 13920- Pression d'essai	Finition:	Rayons non cotés R Chanfreiné			Revision: A

HEIG-VD
COMATEC
Institut de Conception mécanique et Technologies des matériaux

CC BY SA

	Nom	Signature	Date		
Dessiné	Deriaz Samson		08.10.2026		
Contrôlé					
Conf. normes					
Bon pour exéc.					

Dénomination:

eVectors Body assembly V2

Matériau :	Nom du fichier (Dessin) MIF-007.1_ASM_CarrosserieV2	A3	
Masse: 207.67 kg	Echelle:1:10 NON	Feuille 3 de 4	

Interfaces avec le châssis :

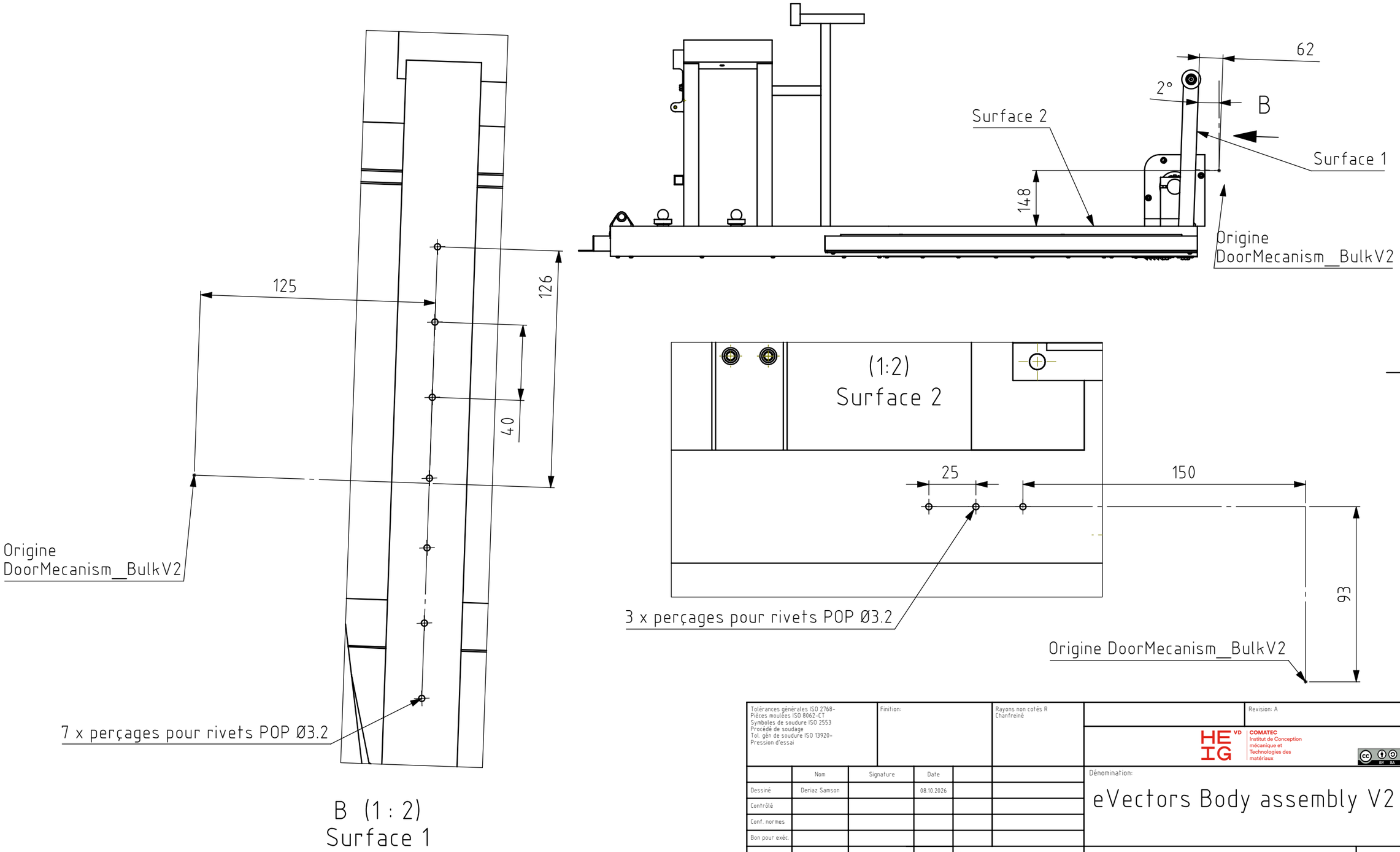

Tolérances générales ISO 2768- Pièces moulées ISO 8062-CT Symboles de soudure ISO 2553 Procédé de soudage Tol. gén de soudure ISO 13920- Pression d'essai	Finition:	Rayons non cotés R Chanfreiné		Revision: A	
				HEIG VD COMATEC Institut de Conception mécanique et Technologies des matériaux	
	Nom	Signature	Date	Dénomination:	
Dessiné	Deriaz Samson		08.10.2026	eVectors Body assembly V2	
Contrôlé					
Conf. normes					
Bon pour exéc.					
			Matériau :	Nom du fichier (Dessin) MIF-007.1_ASM_CarrosserieV2	A3
			Masse: 207.67 kg	Echelle:1:10 NON	Feuille 4 de 4