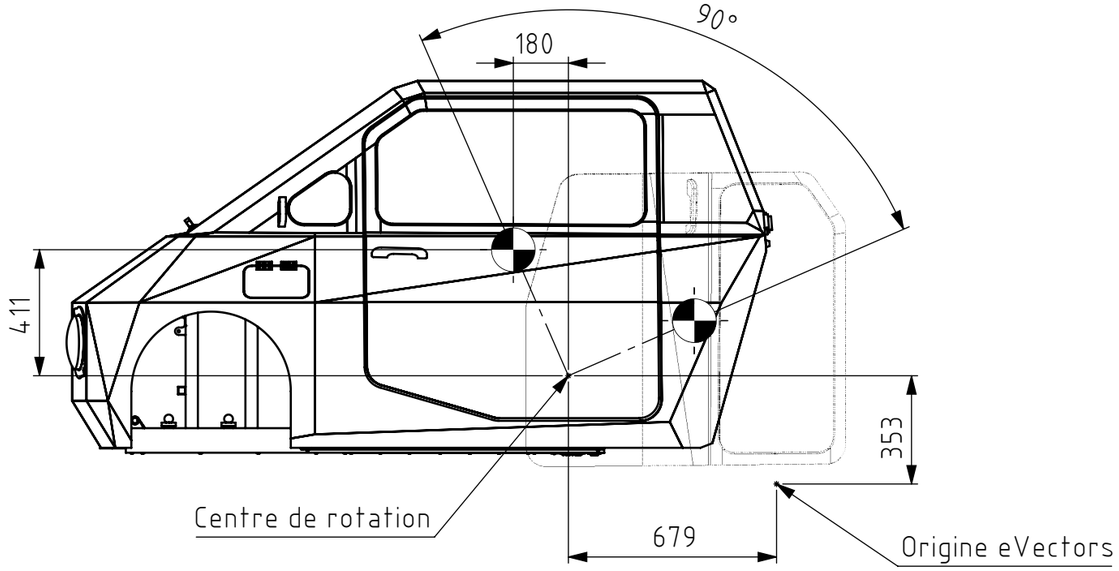

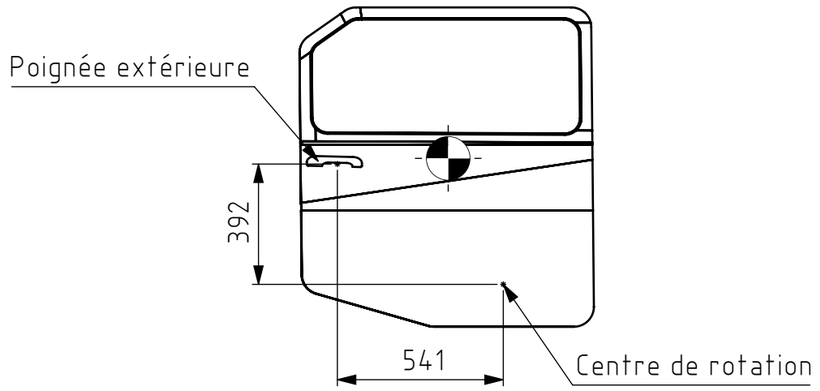

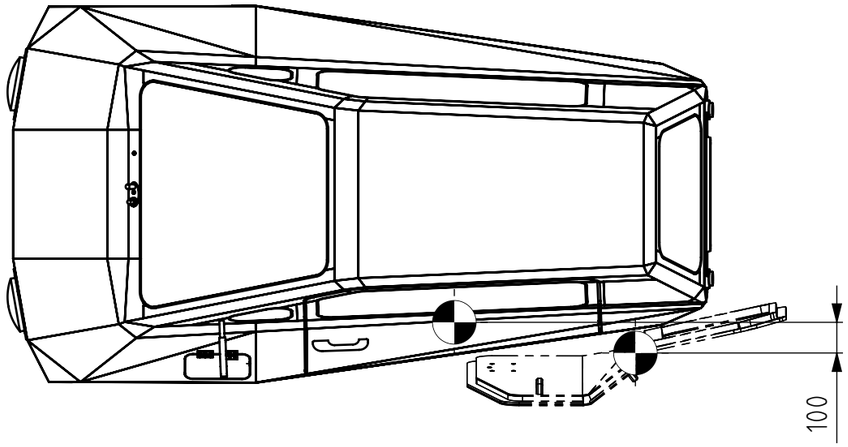

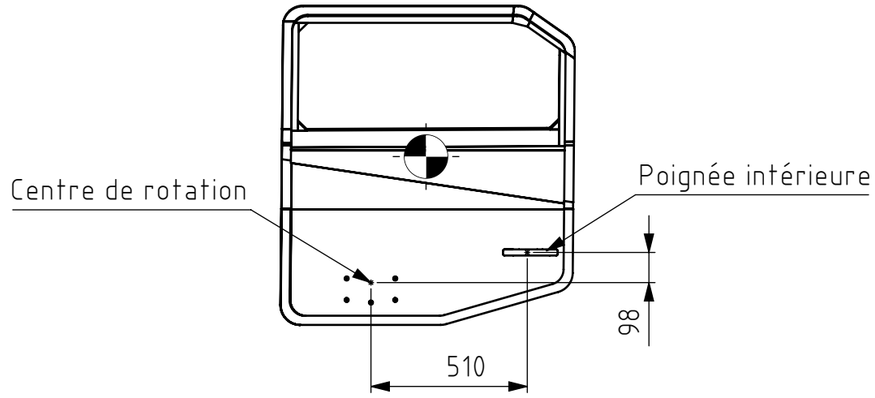

Trajectoire de la porte :
1- déplacement latéral de 100 mm
2- rotation de 90° vers l'arrière

Tolérances générales ISO 2768- Pièces moulées ISO 8062-CT Symboles de soudure ISO 2553 Procédé de soudage Tol. gén de soudure ISO 13920- Pression d'essai	Finition:	Rayons non cotés R Chanfreiné			Revision: B
	Nom	Signature	Date		Dénomination: eVectors Body assembly
Dessiné	Deriaz Samson		08.10.2026		
Contrôlé					
Conf. normes					
Bon pour exéc.					
				Matériau :	Nom du fichier (Dessin) MIF-007_ASM_Carrosserie
					A3
				Masse: 207.88 kg	Echelle:1:20 NON / Feuille 1 de 4

HE-VD IG COMATEC Institut de Conception mécanique et Technologies des matériaux

CC BY NC SA

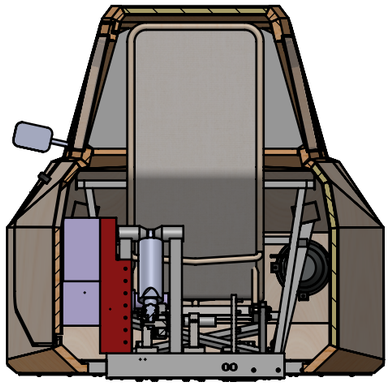

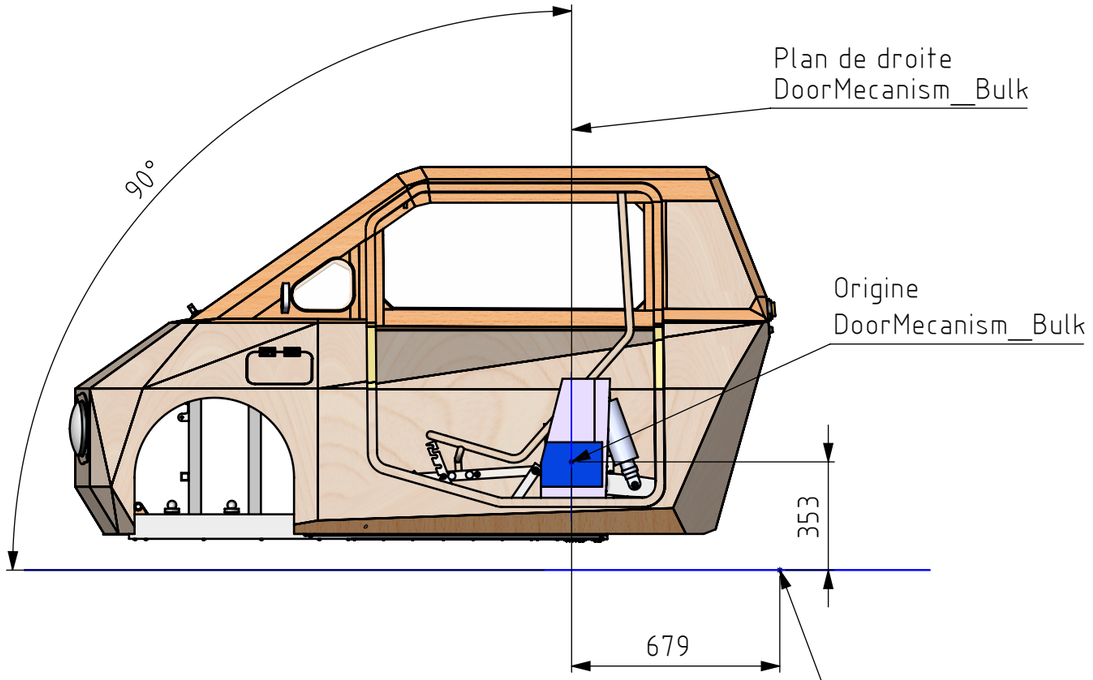

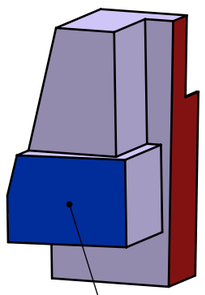

Face de contact
avec la porte

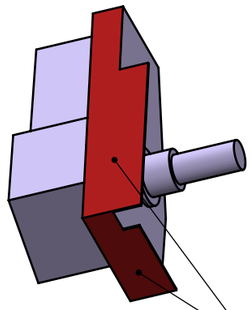

Faces de
contact avec le
châssis

Volume alloué au mécanisme d'ouverture de porte :
DoorMecanism__Bulk.STEP

Tolérances générales ISO 2768- Pièces moulées ISO 8062-CT Symboles de soudure ISO 2553 Procédé de soudage Tol. gén de soudure ISO 13920- Pression d'essai	Finition:	Rayons non cotés R Chanfreiné			Revision: B
	Nom	Signature	Date		
Dessiné	Deriaz Samson		08.10.2026		
Contrôlé					
Conf. normes					
Bon pour exéc.					
Matériau :					
Masse: 207.88 kg					

HE-VD HEIG
COMATEC
Institut de Conception mécanique et Technologies des matériaux

Dénomination:

eVectors Body assembly

Nom du fichier (Dessin)
MIF-007__ASM_Carrosserie

A3

Echelle:1:20 NON

Feuille 2 de 4

Interface avec la porte :

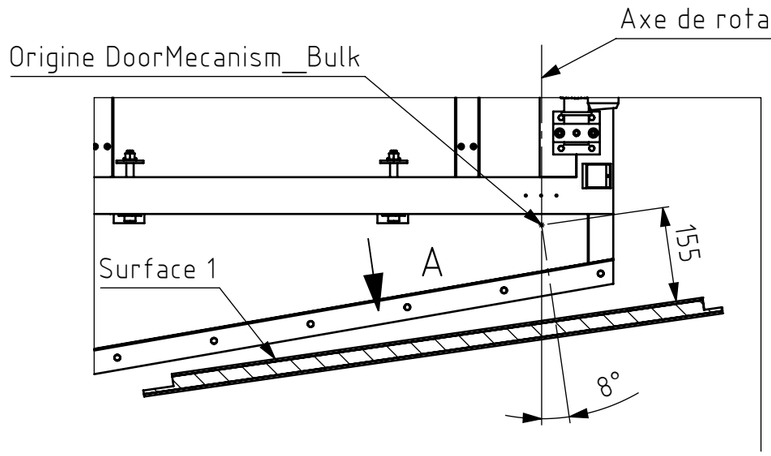

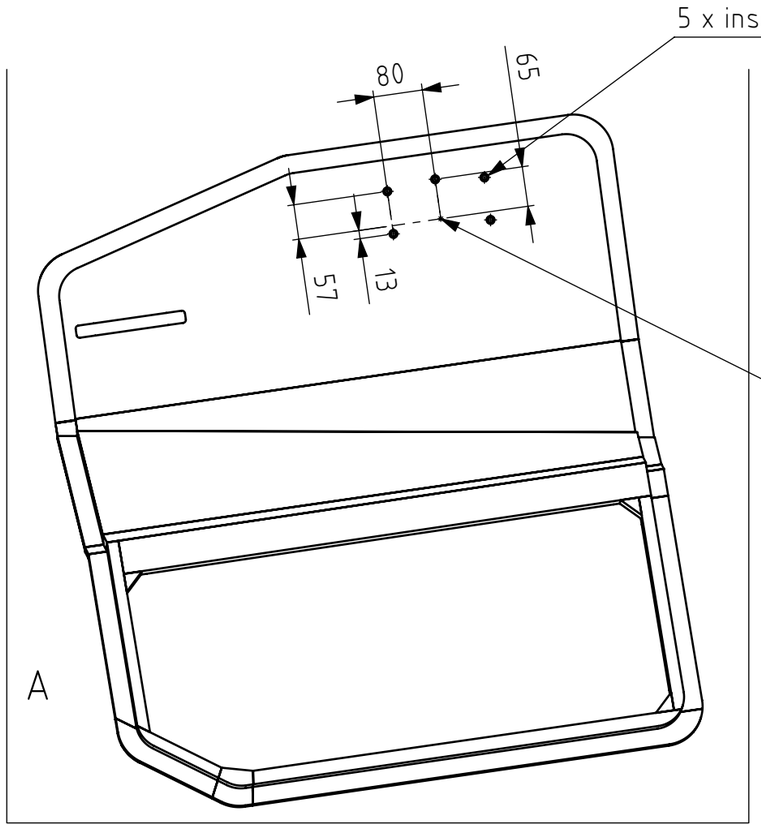

Tolérances générales ISO 2768- Pièces moulées ISO 8062-CT Symboles de soudure ISO 2553 Procédé de soudage Tol. gén de soudure ISO 13920- Pression d'essai		Finition:		Rayons non cotés R Chanfreiné	Revision: B
	Nom	Signature	Date		Dénomination: eVectors Body assembly
Dessiné	Deriaz Samson		08.10.2026		
Contrôlé					
Conf. normes					
Bon pour exéc.					
				Matériau :	Nom du fichier (Dessin) MIF-007_ASM_Carrosserie
				Masse: 207.88 kg	Echelle:1:10 NON
					Feuille 3 de 4

HE-VD IG COMATEC Institut de Conception mécanique et Technologies des matériaux

A3

Interfaces avec le châssis :

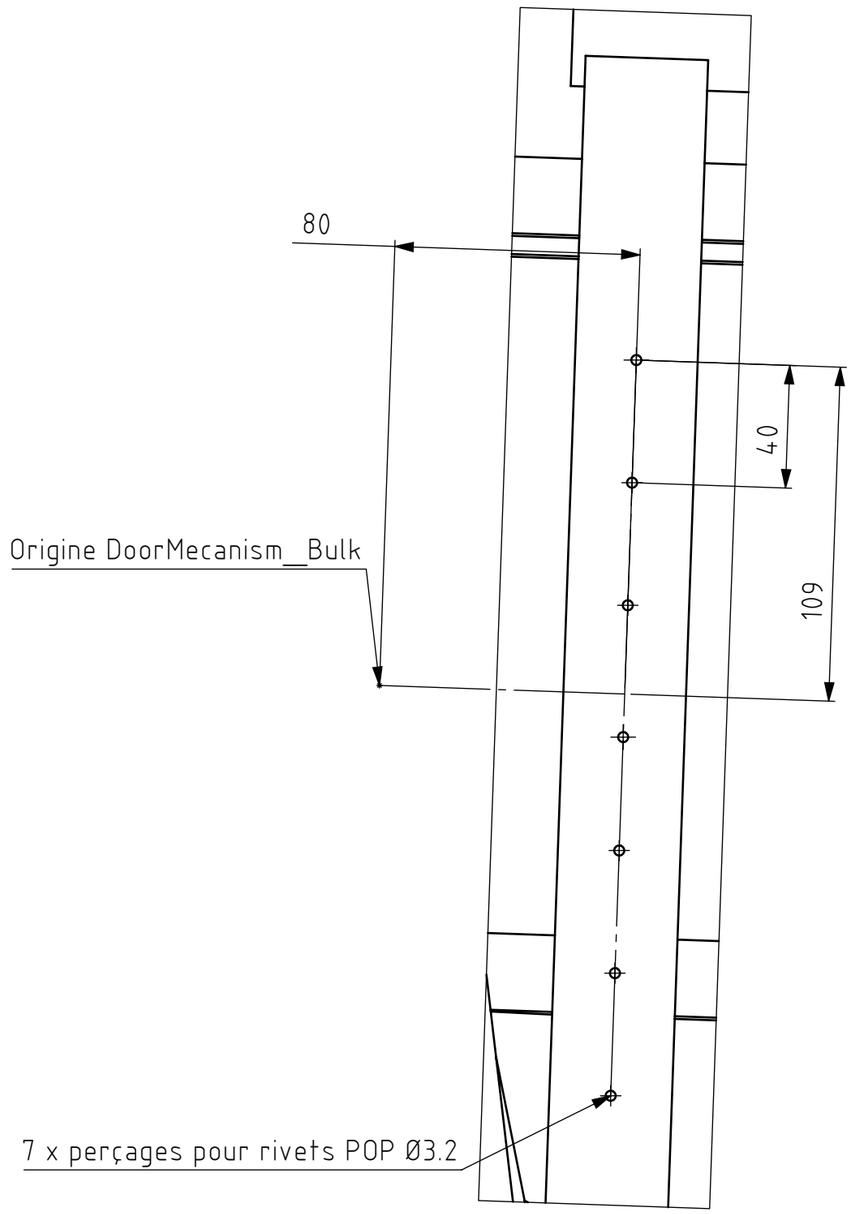

B (1 : 2)
Surface 1

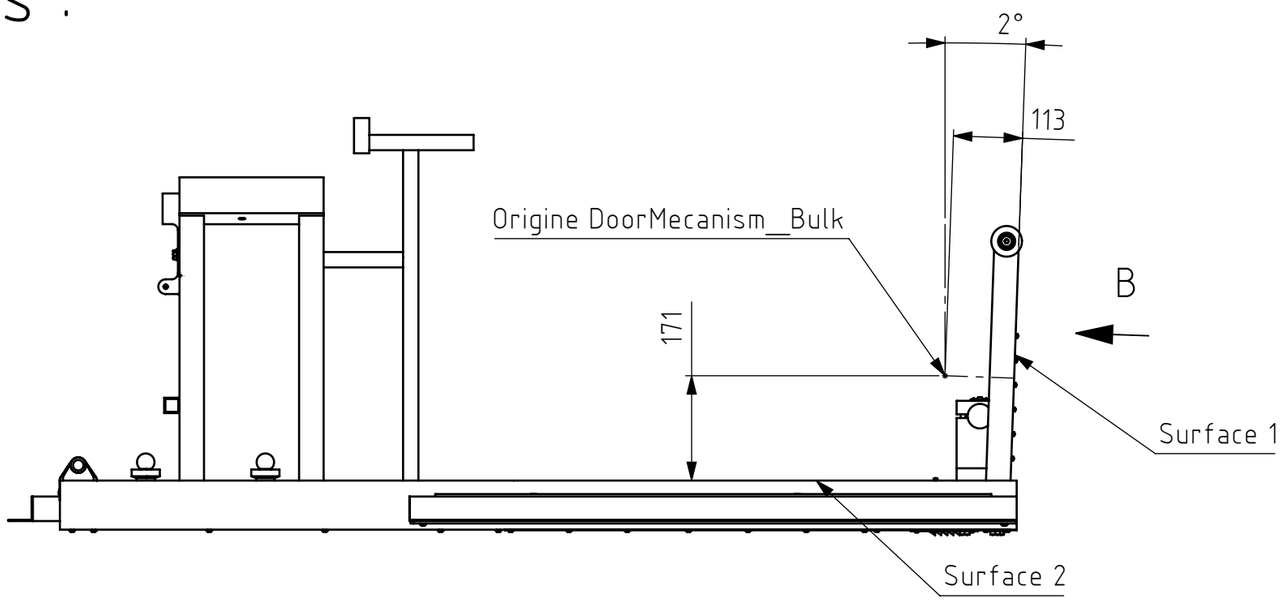

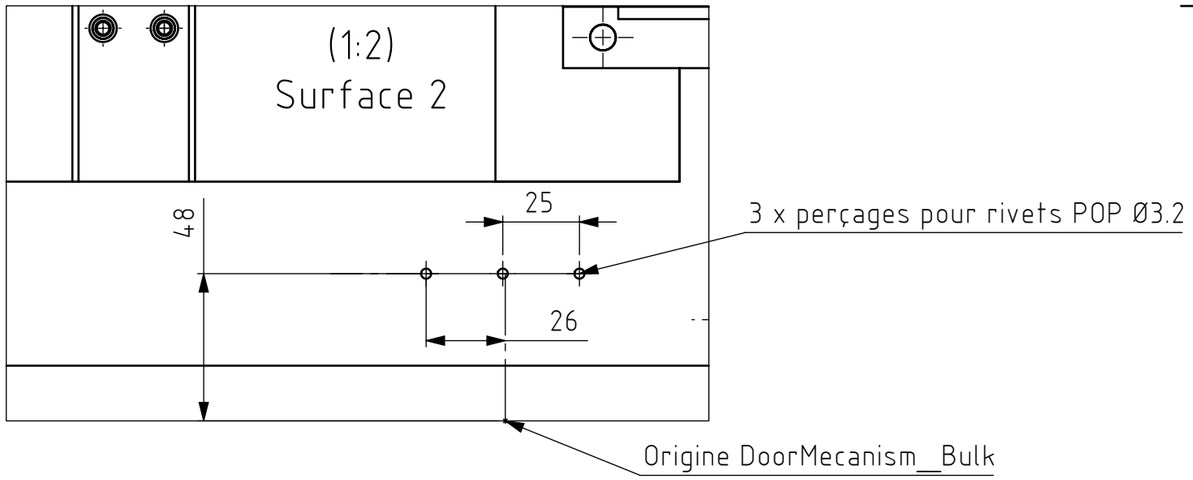

Tolérances générales ISO 2768- Pièces moulées ISO 8062-CT Symboles de soudure ISO 2553 Procédé de soudage Tol. gén de soudure ISO 13920- Pression d'essai	Finition:	Rayons non cotés R Chanfreiné		Revision: B	
				HE IG VD COMATEC Institut de Conception mécanique et Technologies des matériaux	
	Nom	Signature	Date	Dénomination:	
Dessiné	Deriaz Samson		08.10.2026	eVectors Body assembly	
Contrôlé					
Conf. normes					
Bon pour exéc.					
				Matériau :	Nom du fichier (Dessin) MIF-007_ASM_Carrosserie
					A3
				Masse: 207.88 kg	Echelle:1:10 NON / Feuille 4 de 4