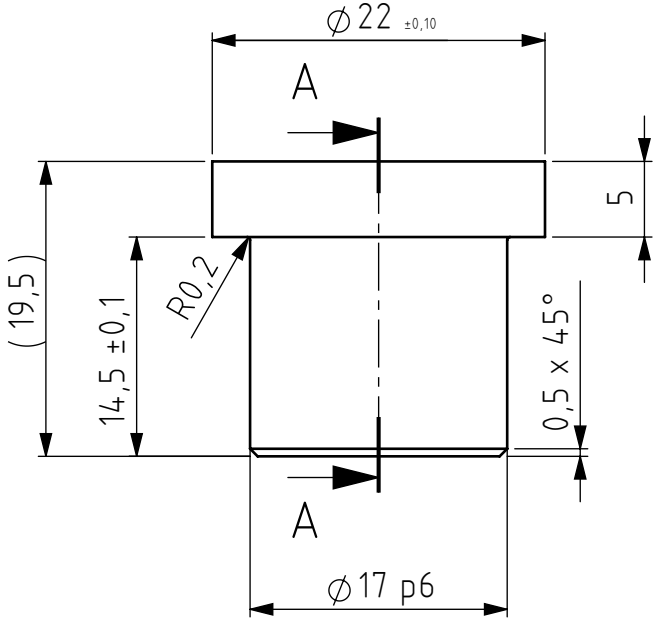

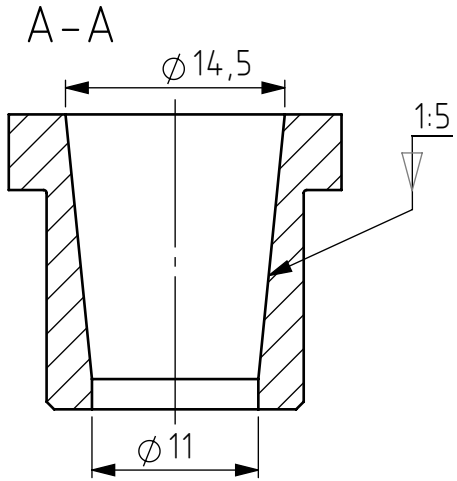

Tolérances générales ISO 2768-mK Pièces moulées ISO 8062-CT Symboles de soudure ISO 2553 Procédé de soudage Tol. gén de soudure ISO 13920- Pression d'essai	Finition:	Rayons non cotés R0.2 Chanfreiné 0.5		Revision: A	
	Nom	Signature	Date		
Dessiné	Deriaz Samson		04.11.2026		
Contrôlé					
Conf. normes					
Bon pour exéc.					
				Matériau : 1.0718 (11SMnPb30)	Nom du fichier (Dessin) MM-096_TaperBush0.2xM10
				Masse: 0.02 kg	Echelle:2:1 NON

HEIG VD
COMATEC
Institut de Conception mécanique et Technologies des matériaux

Dénomination:

Taper Bush 1:5 x M10

A4

Feuille 1 de 1