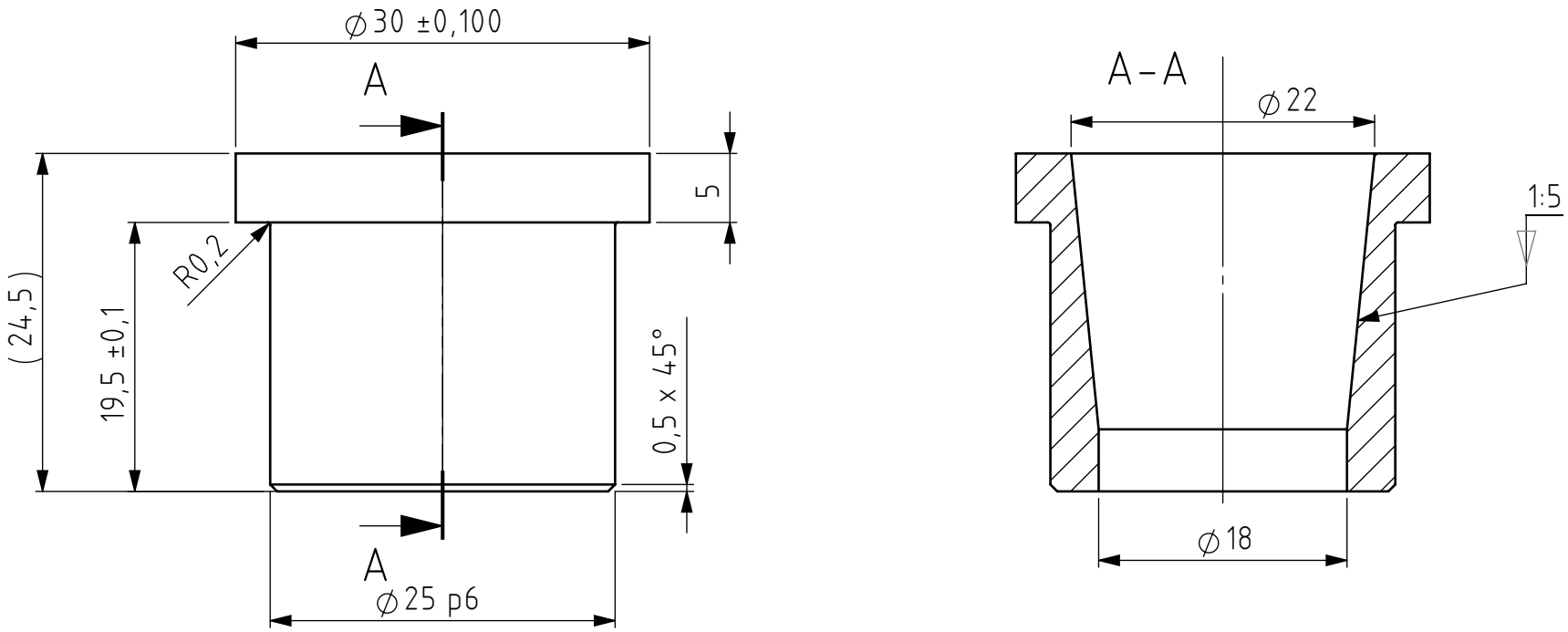

Tolérances générales ISO 2768-mK Pièces moulées ISO 8062-CT Symboles de soudure ISO 2553 Procédé de soudage Tol. gén de soudure ISO 13920- Pression d'essai	Finition:	Rayons non cotés R0.2 Chanfreiné 0.5		Revision: A	
				HE IG VD COMATEC Institut de Conception mécanique et Technologies des matériaux	
	Nom	Signature	Date	Dénomination:	
Dessiné	Deriaz Samson		04.11.2026	Taper Bush 1:5 x M16	
Contrôlé					
Conf. normes					
Bon pour exéc.					
				Matériau : 1.0718 (11SMnPb30)	Nom du fichier (Dessin) MM-095_TaperBush0.2xM16
					A4
				Masse: 0.04 kg	Echelle:2:1 NON
					Feuille 1 de 1

CC BY SA