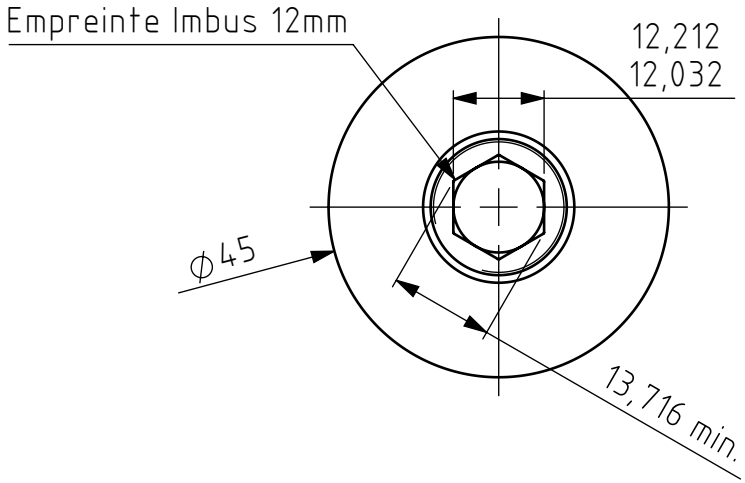

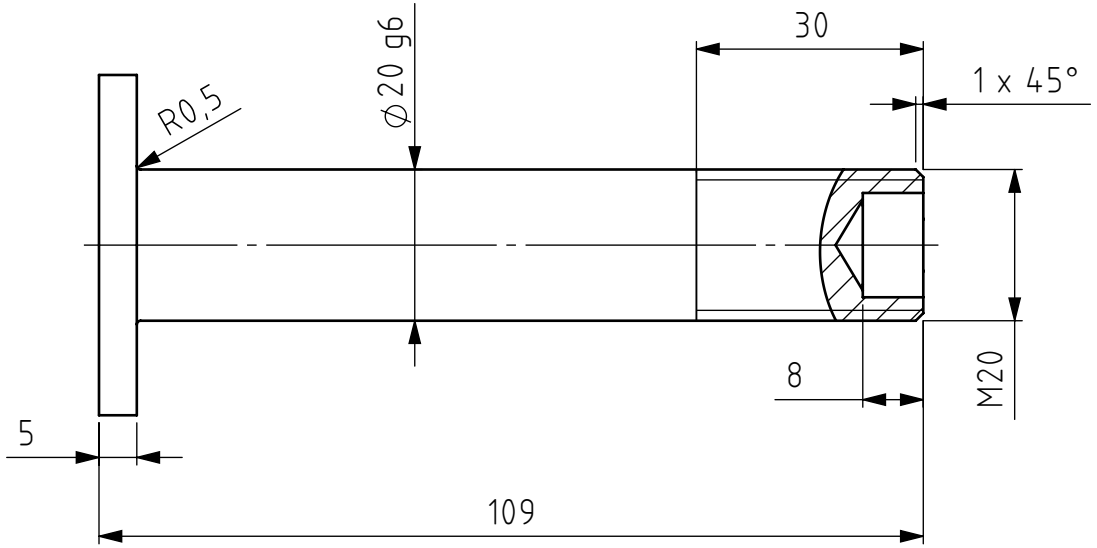

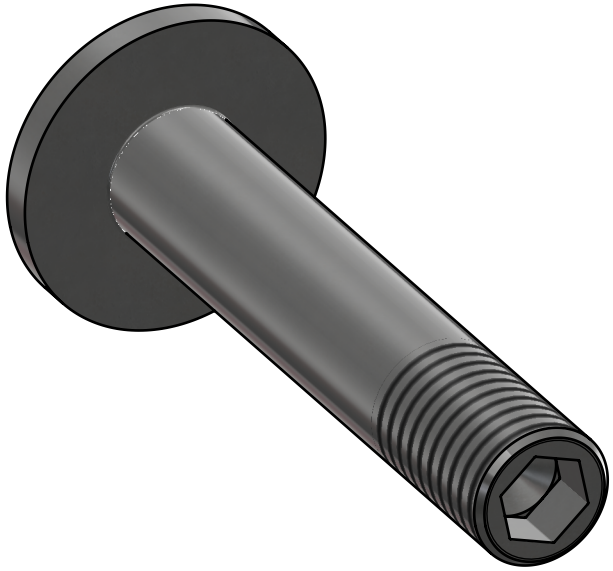

STEP file : FrontWheel_ClosingAxle.STEP

Tolérances générales ISO 2768-mK
Pièces moulées ISO 8062-CT
Symboles de soudure ISO 2553
Procédé de soudage
Tol. gén de soudure ISO 13920-
Pression d'essai

Finition:

Rayons non cotés R1
Chanfreiné 0.5

Revision: D

HEIG VD COMATEC Institut de Conception mécanique et Technologies des matériaux

	Nom	Signature	Date
Dessiné	Deriaz Samson		05.11.2026
Contrôlé			
Conf. normes			
Bon pour exéc.	Luc Blecha	L. Blecha	06.11.2026

Dénomination:

Front wheel closing axle

Matériau : 1.0718 (11SMnPb30)

Nom du fichier (Dessin)
MM-069_FrontWheel_ClosingAxle

A4

Masse: 0.31 kg

Echelle:1:1 NON

Feuille 1 de 1