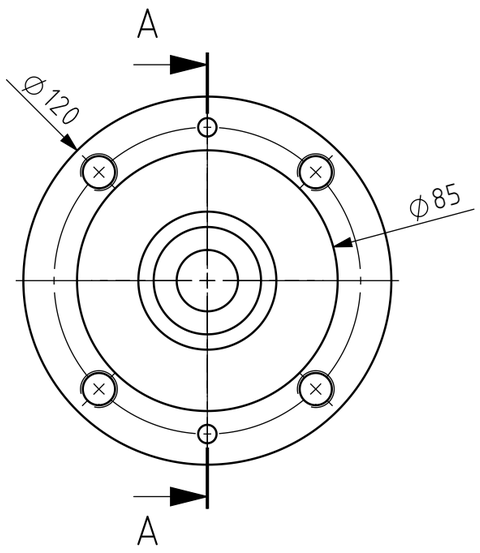

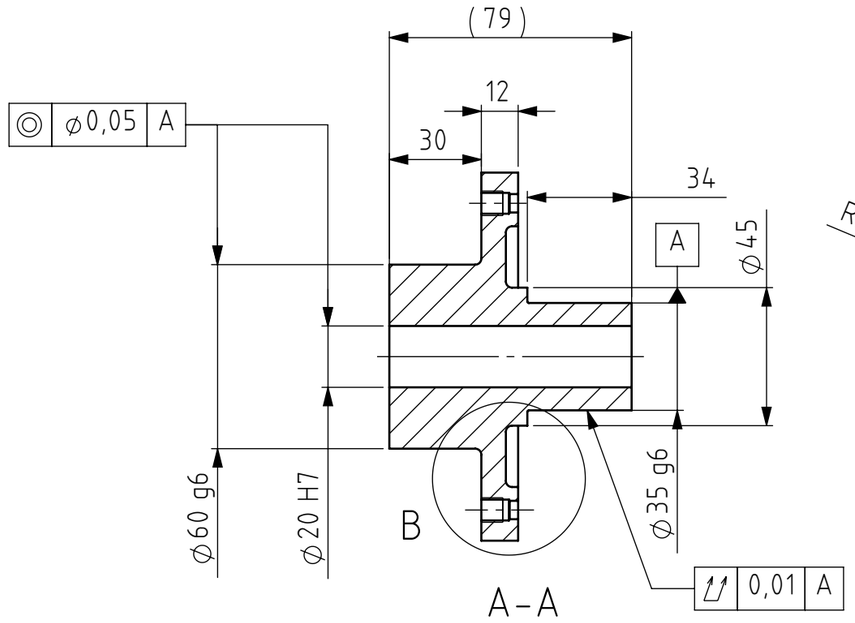

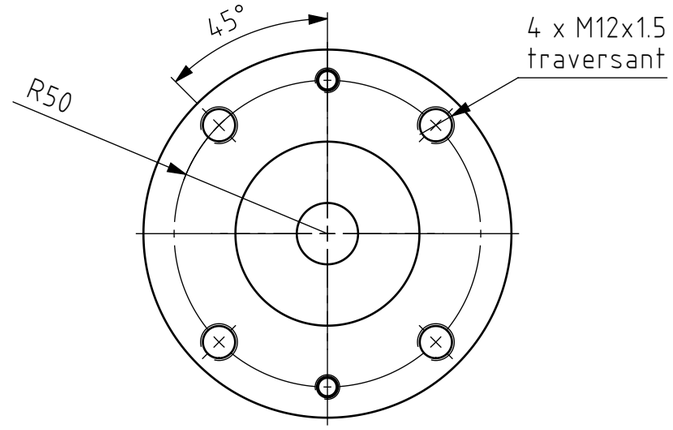

B (2 : 1)

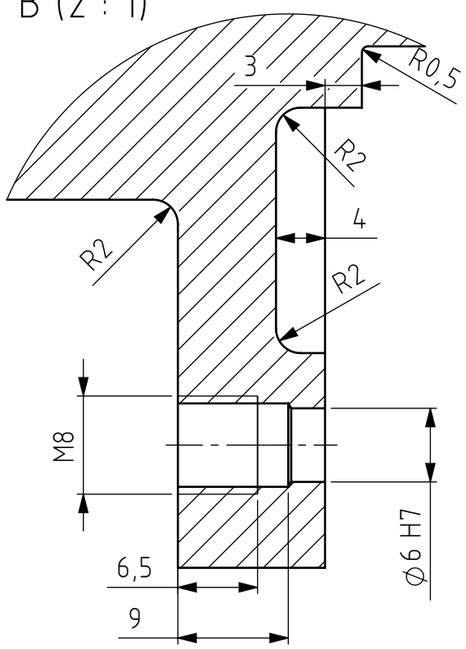

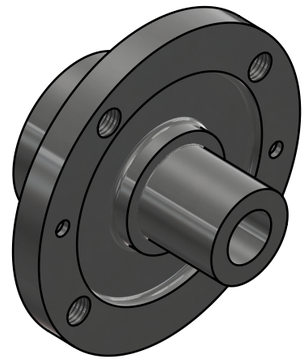

STEP file : FrontWheel_Spindle.STEP

Tolérances générales ISO 2768-mK Pièces moulées ISO 8062-CT Symboles de soudure ISO 2553 Procédé de soudage Tol. gén de soudure ISO 13920- Pression d'essai	Finition:	Rayons non cotés R0.5 Chanfreiné 0.5			Revision: D
					HEIG-VD COMATEC Institut de Conception mécanique et Technologies des matériaux

	Nom	Signature	Date
Dessiné	Deriaz Samson		04.11.2026
Contrôlé			
Conf. normes			
Bon pour exéc.	Luc Blecha		06.11.2026

Dénomination:

Front wheel spindle

Matériau : 1.0718 (11SMnPb30)	Nom du fichier (Dessin) MM-067_FrontWheel_Spindle	A3	
Masse: 1.66 kg	Echelle:1:2 NON	Feuille 1 de 1	