STEP file : WheelHub__SteeringLinkIF__Right

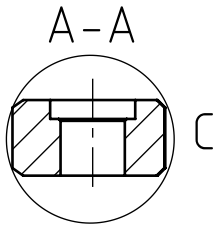

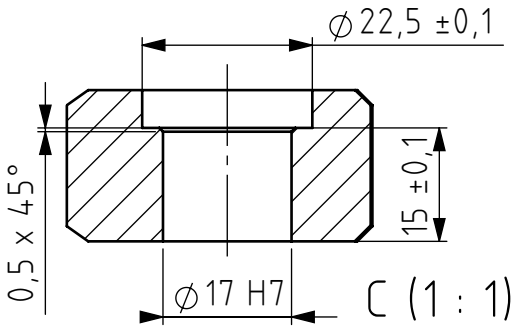

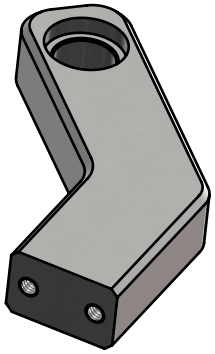

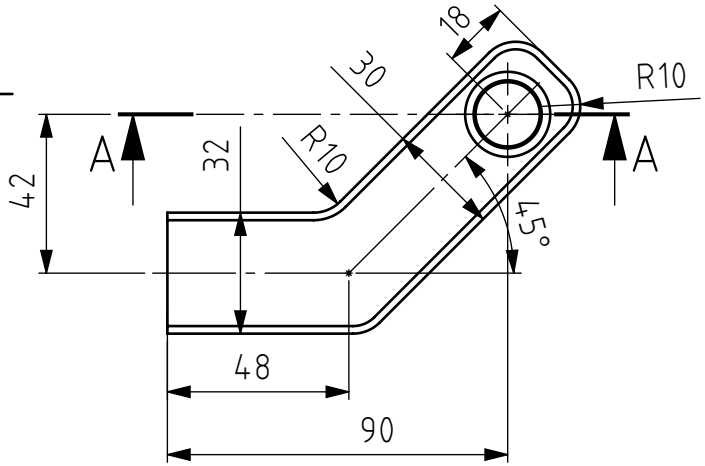

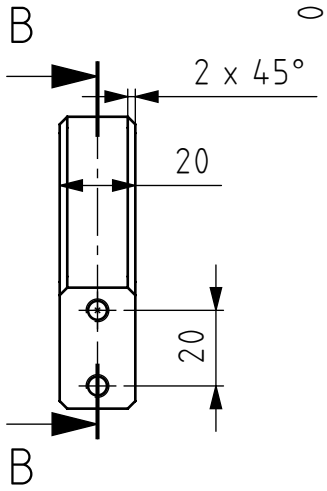

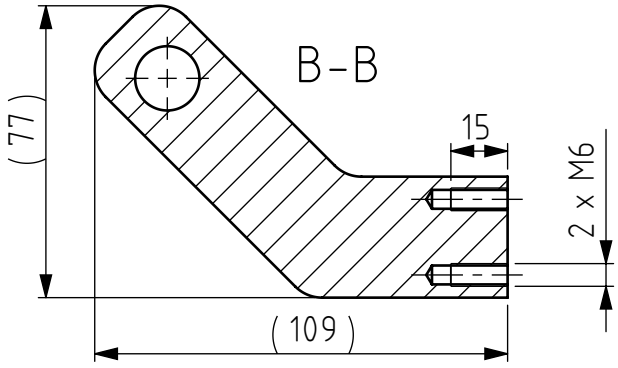

Tolérances générales ISO 2768-mK Pièces moulées ISO 8062-CT Symboles de soudure ISO 2553 Procédé de soudage Tol. gén de soudure ISO 13920- Pression d'essai	Finition:	Rayons non cotés R0.5 Chanfreiné 0.5			Revision: D
	Nom	Signature	Date		
Dessiné	Deriaz Samson		05.11.2026		
Contrôlé					
Conf. normes					
Bon pour exéc.	Luc Blecha	L. Blecha	06.11.2026		
				Matériau : 1.0718 (11SMnPb30)	Masse: 0.54 kg

HEIG-VD COMATEC Institut de Conception mécanique et Technologies des matériaux

CC BY SA

Dénomination:

Wheel hub steering link interface right

Nom du fichier (Dessin)
MM-066.1_WheelHub__SteeringLinkIF__Right

A4

Echelle:1:2 NON

Feuille 1 de 1