

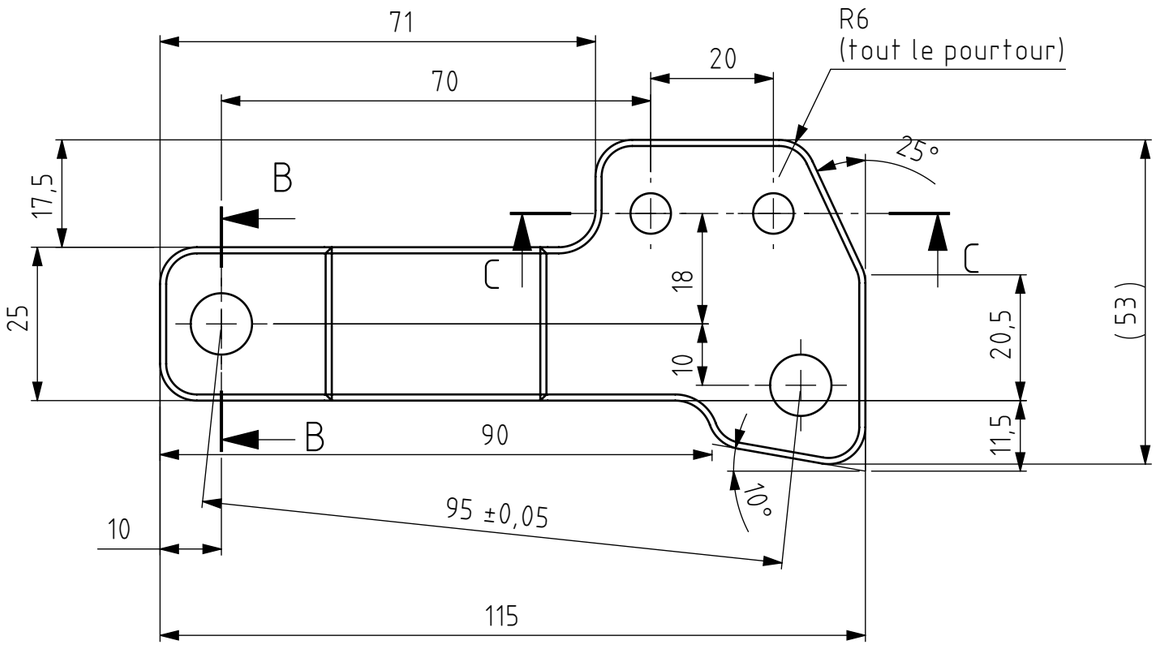

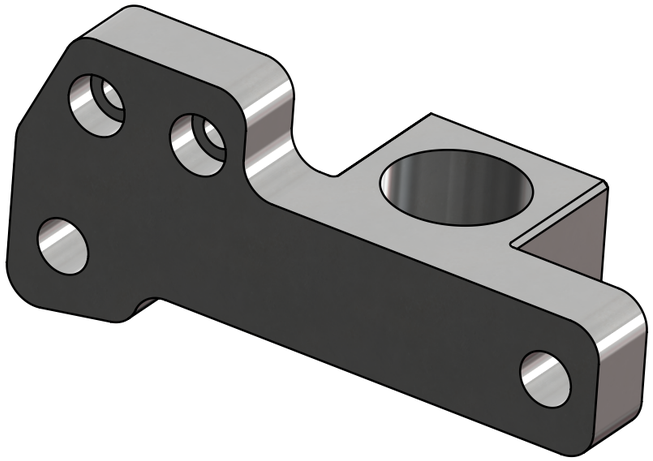

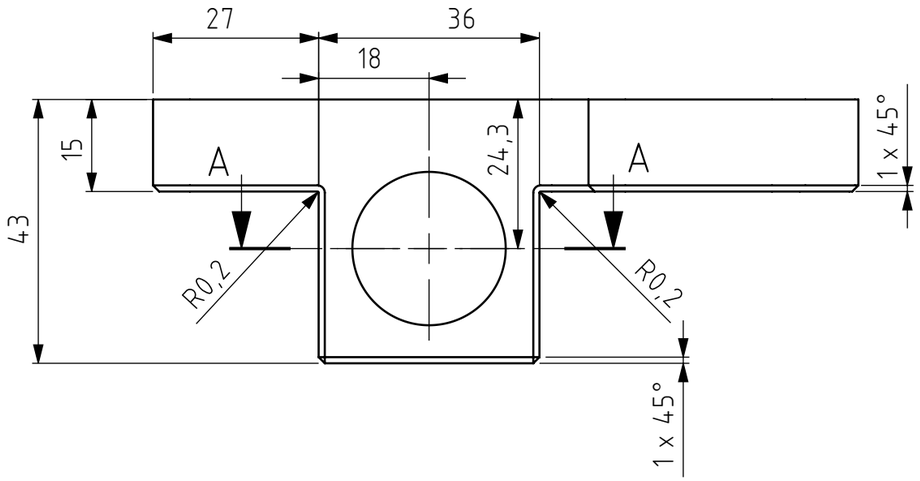

STEP file : WheelHub__SwingArmIF__Right

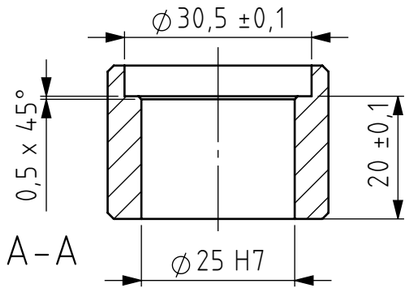

Tolérances générales ISO 2768-mK Pièces moulées ISO 8062-CT Symboles de soudure ISO 2553 Procédé de soudage Tol. gén de soudure ISO 13920- Pression d'essai	Finition:	Rayons non cotés R0.5 Chanfreiné 0.5		Revision: D	
	Nom	Signature	Date	Dénomination:	
Dessiné	Deriaz Samson		05.11.2026	Wheel hub swing arm interface right	
Contrôlé					
Conf. normes					
Bon pour exéc.	Luc Blecha	L. Blecha	12.11.2026		
				Matériau : 1.0718 (11SMnPb30)	Nom du fichier (Dessin) MM-065.1__WheelHub__SwingArmIF__Right
				Masse: 0.49 kg	Echelle:1:1 NON / Feuille 1 de 1 / A3

HEIG-VD COMATEC Institut de Conception mécanique et Technologies des matériaux