

B–B

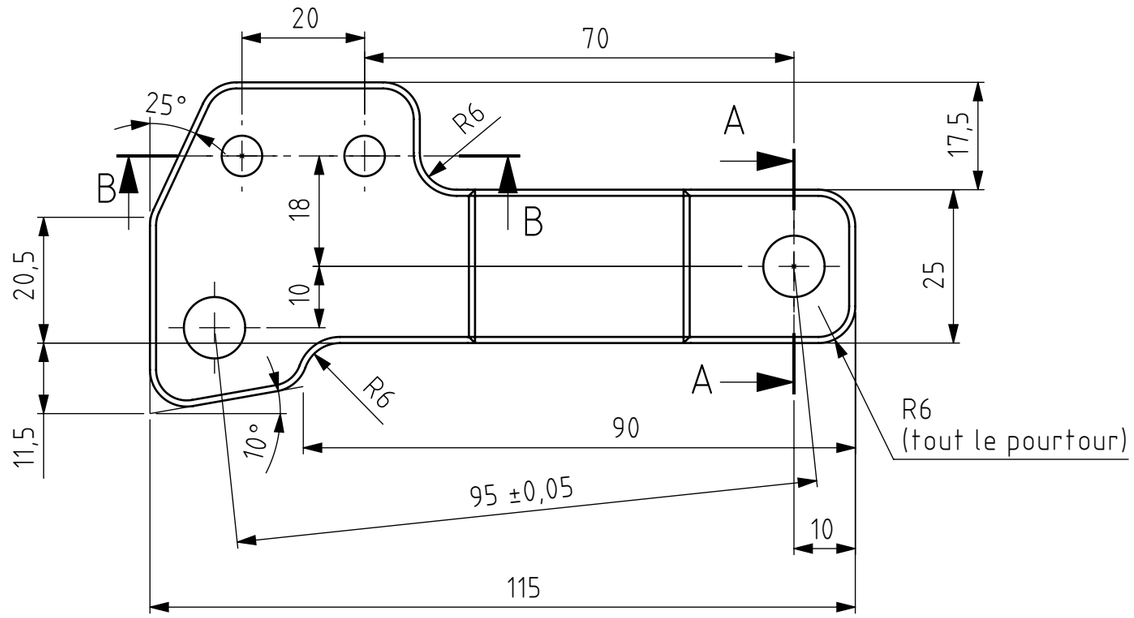

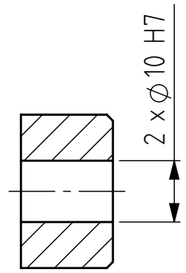

A–A

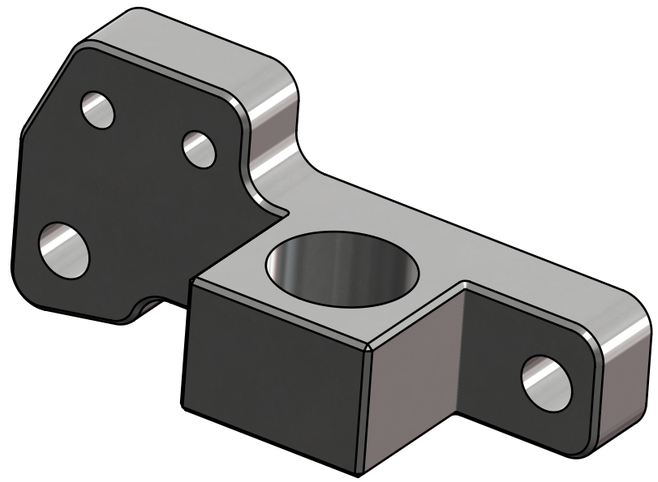

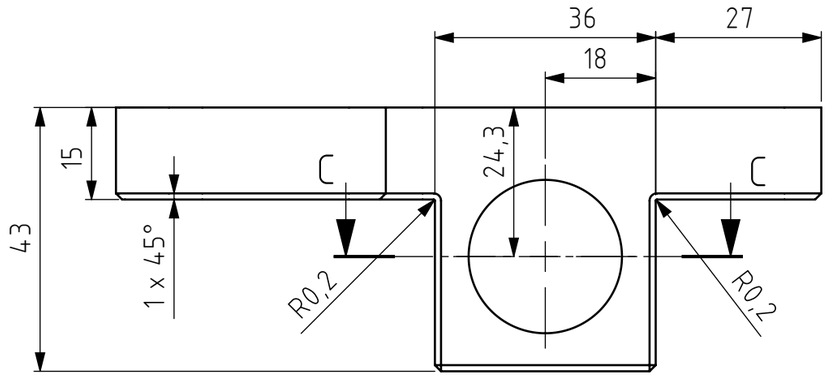

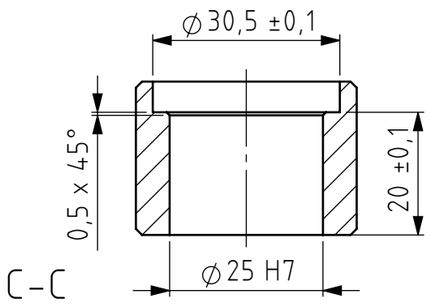

C–C

STEP file : WheelHub__SwingArmIF__Left

Tolérances générales ISO 2768-mK Pièces moulées ISO 8062-CT Symboles de soudure ISO 2553 Procédé de soudage Tol. gén de soudure ISO 13920- Pression d'essai	Finition:	Rayons non cotés R0.5 Chanfreiné 0.5			Revision: D
	Nom	Signature	Date		Dénomination:
Dessiné	Deriaz Samson		05.11.2026		Wheel hub swing arm interface left
Contrôlé					
Conf. normes					
Bon pour exéc.	Luc Blecha	L. Blecha	06.11.2026		
				Matériau : 1.0718 (11SMnPb30)	Nom du fichier (Dessin) MM-065_WheelHub__SwingArmIF__Left
					A3
				Masse: 0.49 kg	Echelle:1:1 NON
					Feuille 1 de 1

HE-VD IG — COMATEC
Institut de Conception mécanique et Technologies des matériaux

CC BY SA