STEP file : WheelHub_SuspInterfacePlate.STEP

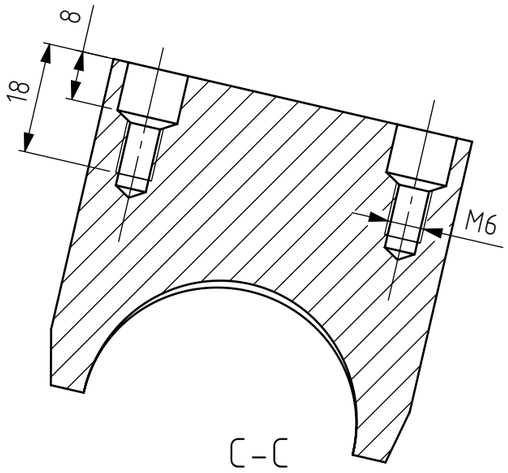

C-C

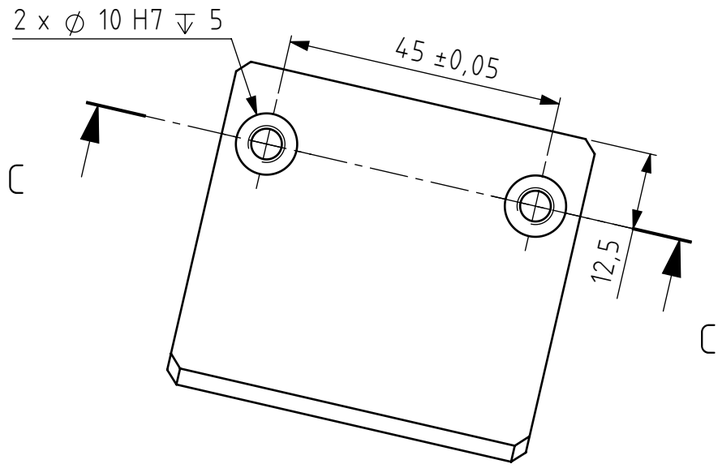

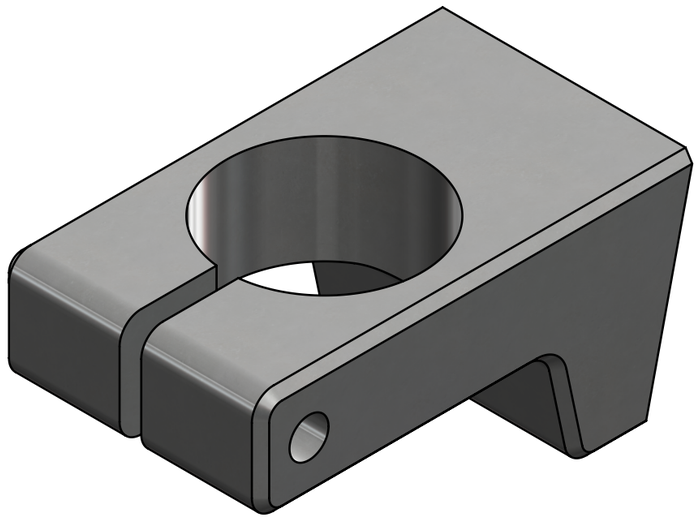

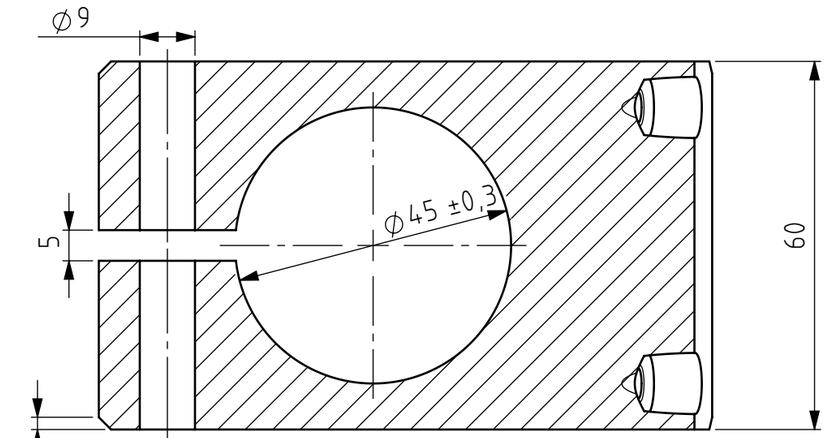

A-A

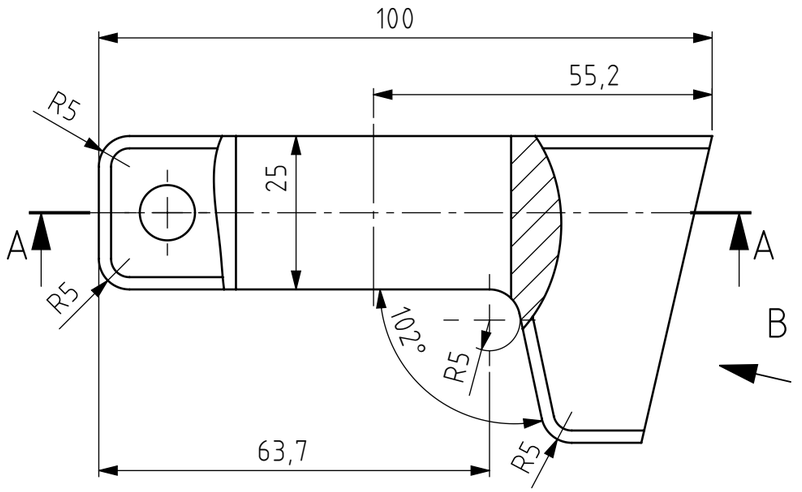

Tolérances générales ISO 2768-mK Pièces moulées ISO 8062-CT Symboles de soudure ISO 2553 Procédé de soudage Tol. gén de soudure ISO 13920- Pression d'essai	Finition:	Rayons non cotés R0.5 Chanfreiné 0.5			Revision: C
	Nom	Signature	Date		
Dessiné	Deriaz Samson		04.11.2026		
Contrôlé					
Conf. normes					
Bon pour exéc.	Luc Blecha	L. Blecha	12.11.2026		
				Matériau : 1.0718 (11SMnPb30)	
				Masse: 1.00 kg	

HEIG-VD
COMATEC
Institut de Conception mécanique et Technologies des matériaux

Dénomination:

Wheel hub suspension interface

Nom du fichier (Dessin)
MM-064_WheelHub_SuspInterfacePlate

A3

Echelle:1:1 NON

Feuille 1 de 1