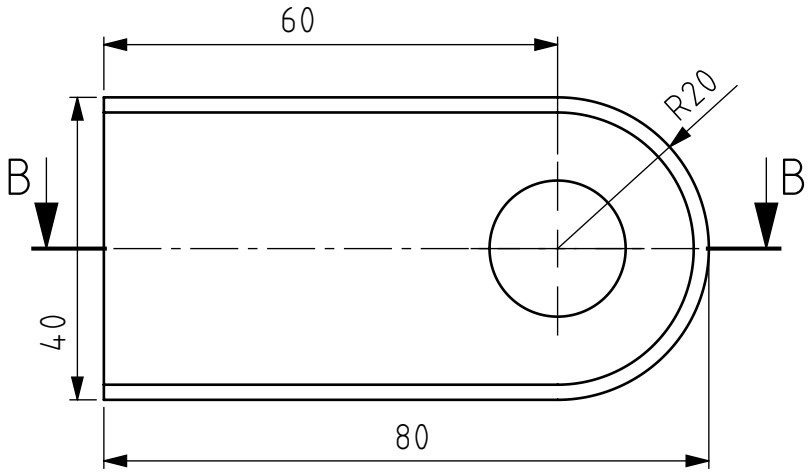

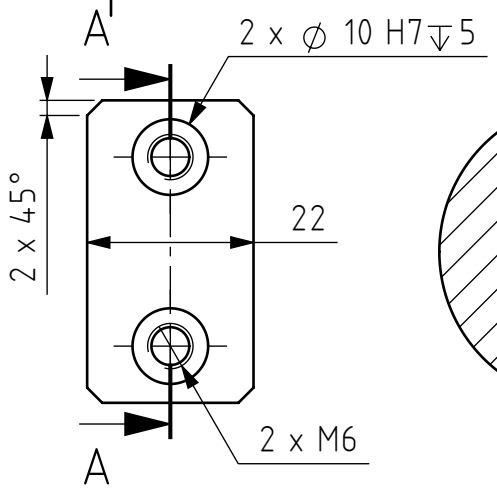

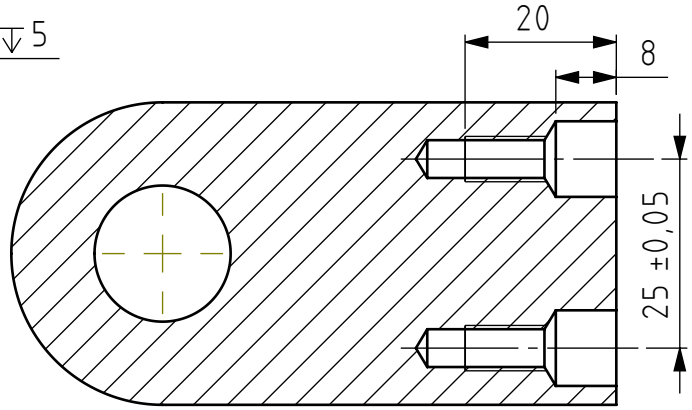

A-A

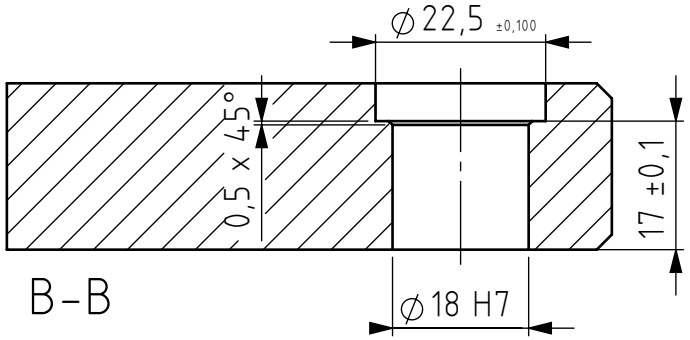

B-B

STEP file : WheelHub__SteeringRackIF.STEP

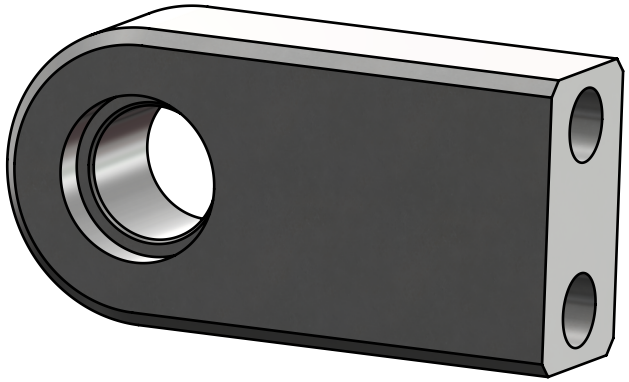

Tolérances générales ISO 2768-mK Pièces moulées ISO 8062-CT Symboles de soudure ISO 2553 Procédé de soudage Tol. gén de soudure ISO 13920- Pression d'essai	Finition:	Rayons non cotés R0.5 Chanfreiné 0.5			Revision: D
	Nom	Signature	Date		
Dessiné	Deriaz Samson		05.11.2026		
Contrôlé					
Conf. normes					
Bon pour exéc.	Luc Blecha	L. Blecha	06.11.2026		
				Matériau : 1.0718 (11SMnPb30)	Masse: 0.45 kg

HE-VD HEIG COMATEC Institut de Conception mécanique et Technologies des matériaux

CC BY SA

Dénomination:

Wheel hub steering rack interface

Nom du fichier (Dessin)
MM-063__WheelHub__SteeringRackIF

A4

Echelle:1:1 NON

Feuille 1 de 1