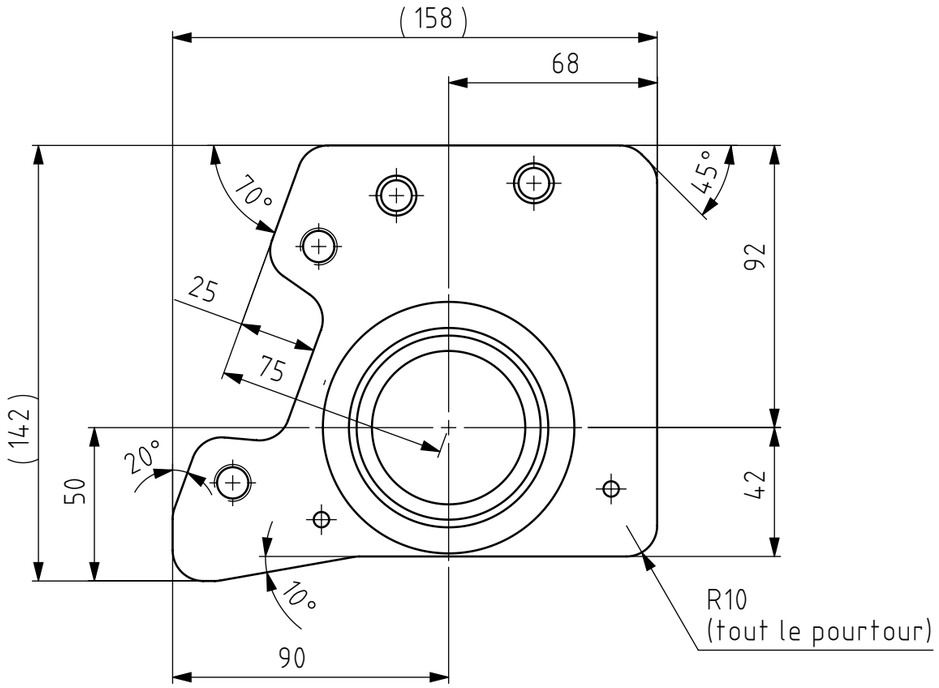

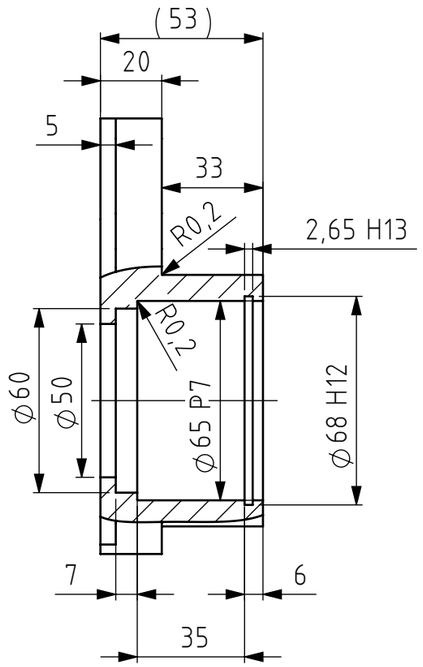

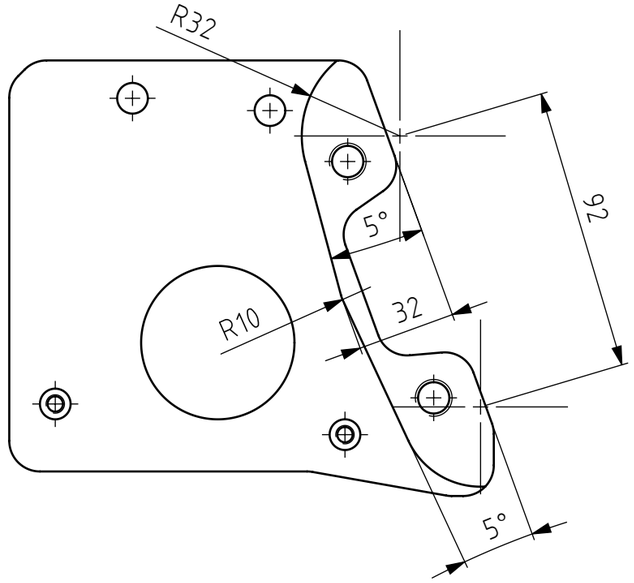



STEP file : FrontWheel_Hub_Right

Tolérances générales ISO 2768- Pièces moulées ISO 8062-CT Symboles de soudure ISO 2553 Procédé de soudage Tol. gén de soudure ISO 13920- Pression d'essai	Finition:	Rayons non cotés R Chanfreiné			Revision: D	
					HEIG-VD COMATEC Institut de Conception mécanique et Technologies des matériaux	CC BY SA
	Nom	Signature	Date			Dénomination:
Dessiné	Deriaz Samson		04.11.2026			Front wheel hub right
Contrôlé						
Conf. normes						
Bon pour exéc.	Luc Blecha	L. Blecha	06.11.2026			
				Matériau : 1.0718 (11SMnPb30)	Nom du fichier (Dessin) MM-062.1_FrontWheel_Hub_Right	A3
				Masse: 2.61 kg	Echelle:1:2 NON	Feuille 1 de 2

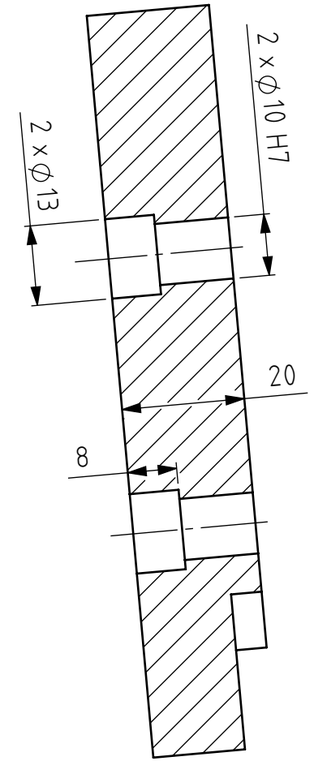

C-C

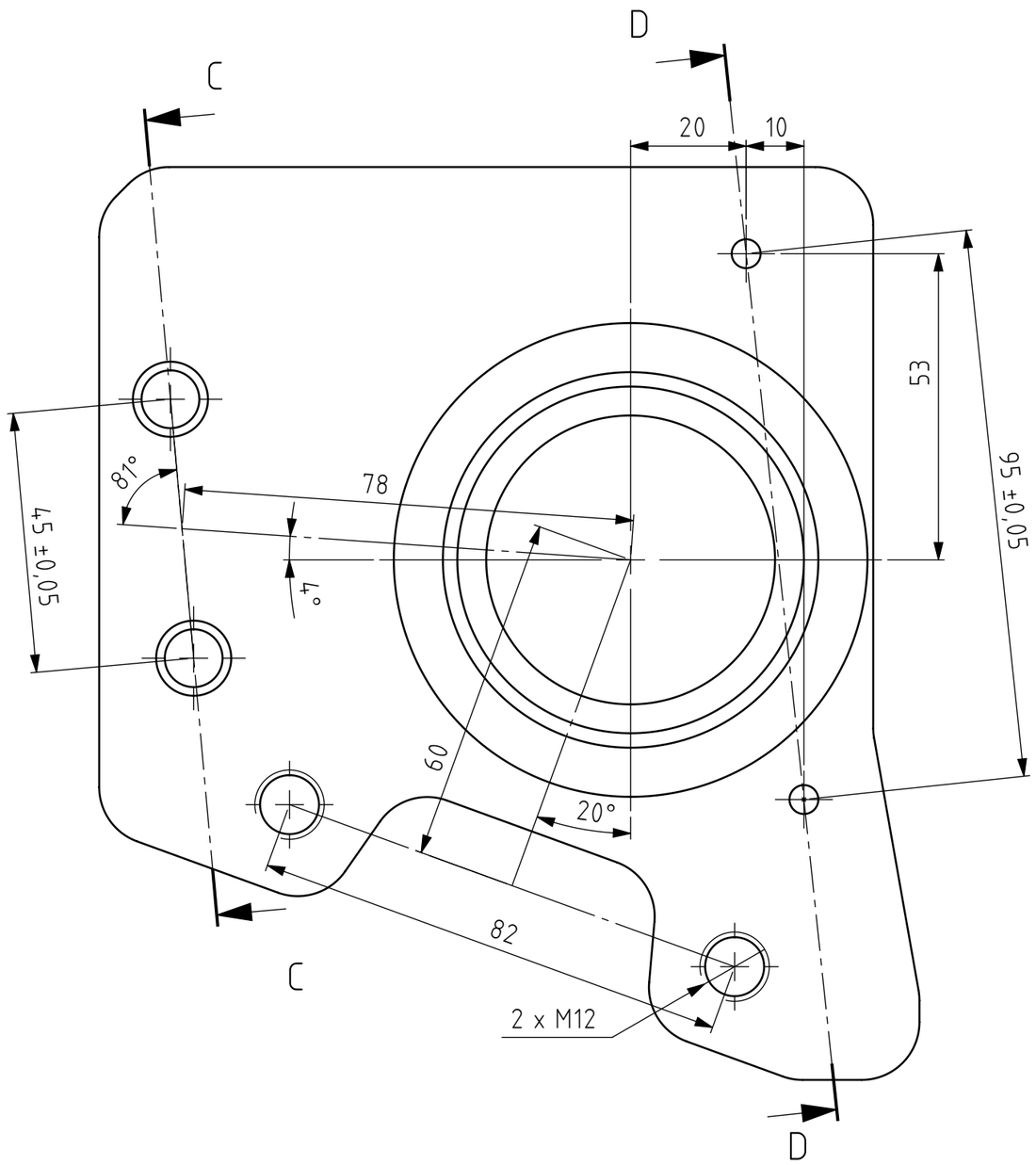

C

D

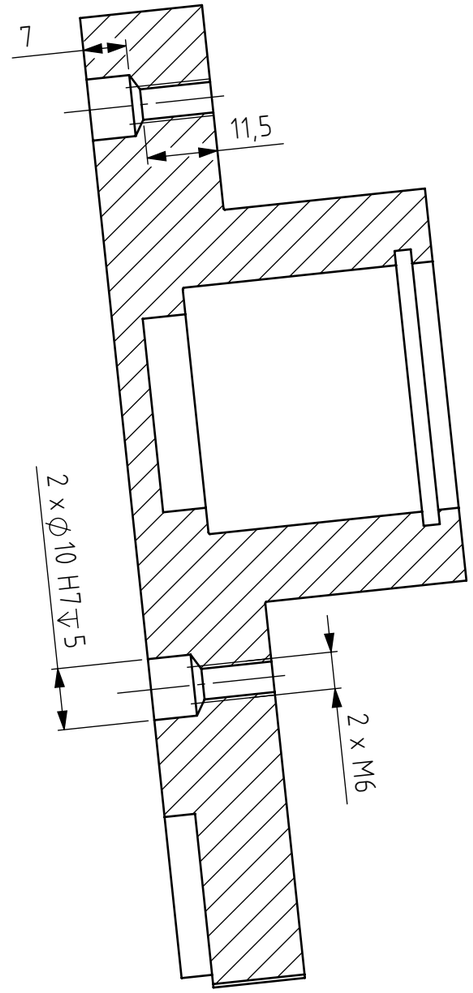

D-D

Tolérances générales ISO 2768- Pièces moulées ISO 8062-CT Symboles de soudure ISO 2553 Procédé de soudage Tol. gén de soudure ISO 13920- Pression d'essai	Finition:	Rayons non cotés R Chanfreiné		Revision: D	
	Nom	Signature	Date		
Dessiné	Deriaz Samson		04.11.2026		
Contrôlé					
Conf. normes					
Bon pour exéc.					
				Matériau : 1.0718 (11SMnPb30)	
				Masse: 2.61 kg	

HEIG-VD COMATEC Institut de Conception mécanique et Technologies des matériaux

Dénomination:

Front wheel hub right

Nom du fichier (Dessin)
MM-062.1_FrontWheel_Hub_Right

A3

Echelle:1:1 NON

Feuille 2 de 2