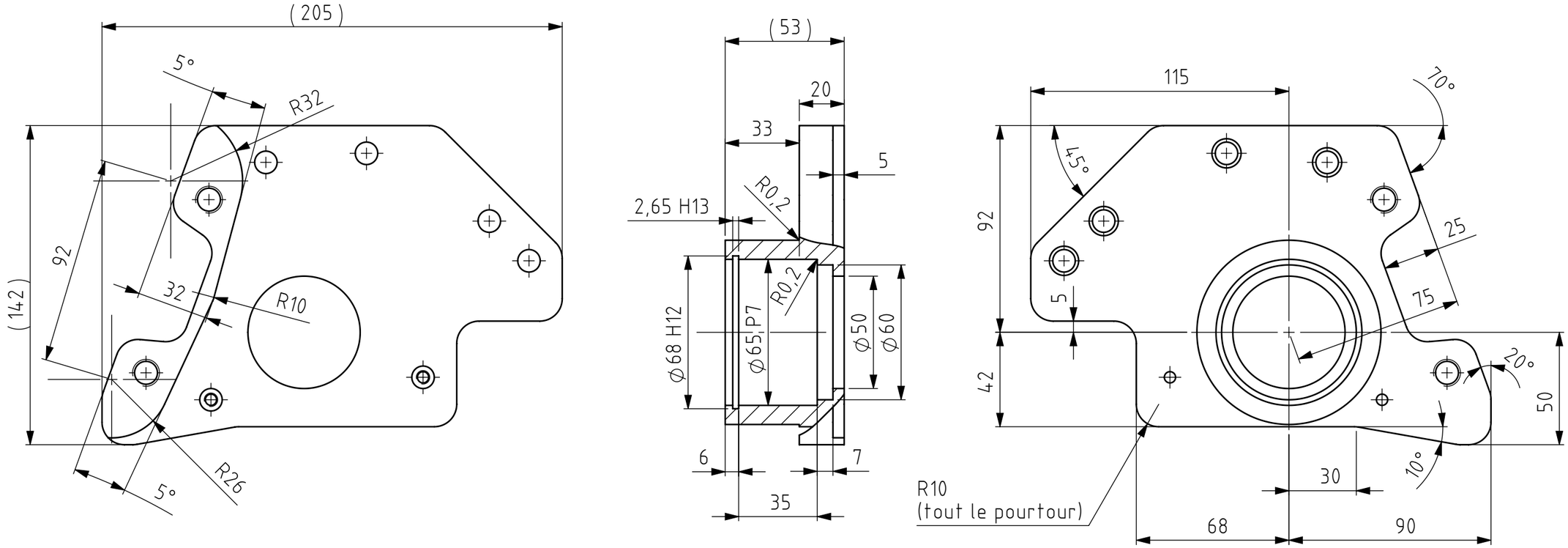

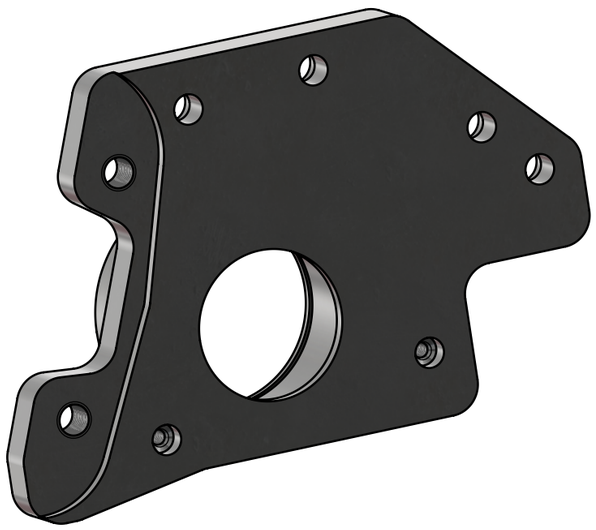

STEP file : FrontWheel_Hub_Left

Tolérances générales ISO 2768-mK Pièces moulées ISO 8062-CT Symboles de soudure ISO 2553 Procédé de soudage Tol. gén de soudure ISO 13920- Pression d'essai	Finition:	Rayons non cotés R1 Chanfreiné 1		Revision: D	
				HEIG VD COMATEC Institut de Conception mécanique et Technologies des matériaux	
	Nom	Signature	Date	Dénomination:	
Dessiné	Deriaz Samson		04.11.2026	Front wheel hub left	
Contrôlé					
Conf. normes					
Bon pour exéc.	Luc Blecha		06.11.2026		
				Matériau : 1.0718 (11SMnPb30)	Nom du fichier (Dessin) MM-062_FrontWheel_Hub_Left
					A3
				Masse: 2.99 kg	Echelle:1:2 NON
					Feuille 1 de 2

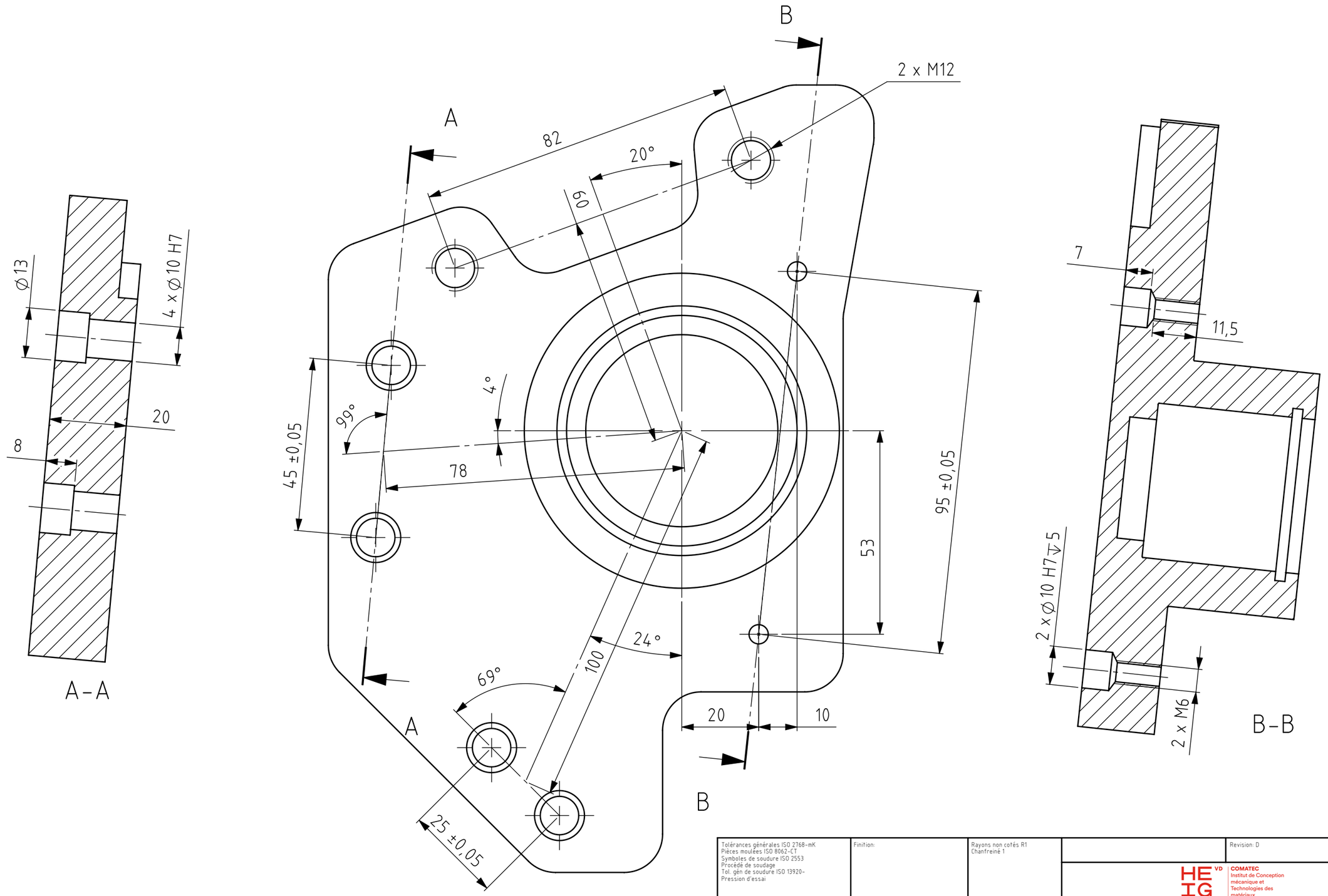

Tolérances générales ISO 2768-mK
Pièces moulées ISO 8062-CT
Symboles de soudure ISO 2553
Procédé de soudage
Tol. gén de soudure ISO 13920-
Pression d'essai

Finition:

Rayons non cotés R1
Chanfreiné 1

Revision: D

HEIG VD COMATEC Institut de Conception mécanique et Technologies des matériaux

	Nom	Signature	Date
Dessiné	Deriaz Samson		04.11.2026
Contrôlé			
Conf. normes			
Bon pour exéc.			

Dénomination:

Front wheel hub left

Matériau : 1.0718 (11SMnPb30)

Nom du fichier (Dessin)
MM-062_FrontWheel_Hub_Left

A3

Masse: 2.99 kg

Echelle:1:1 NON

Feuille 2 de 2