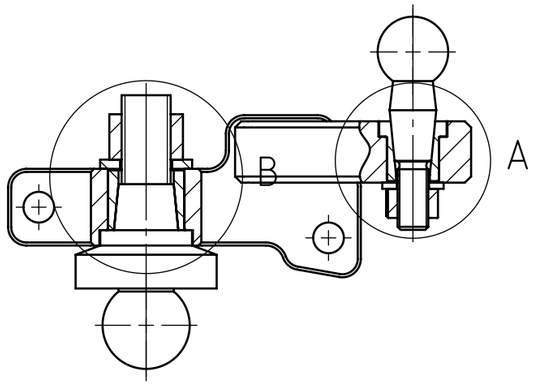

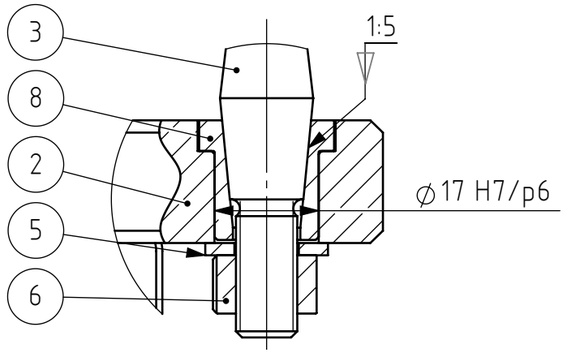

A (1 : 1)

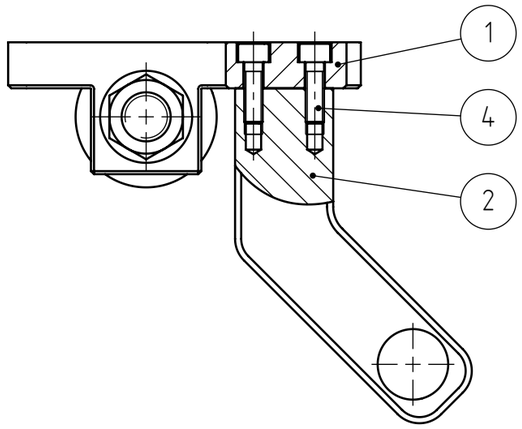

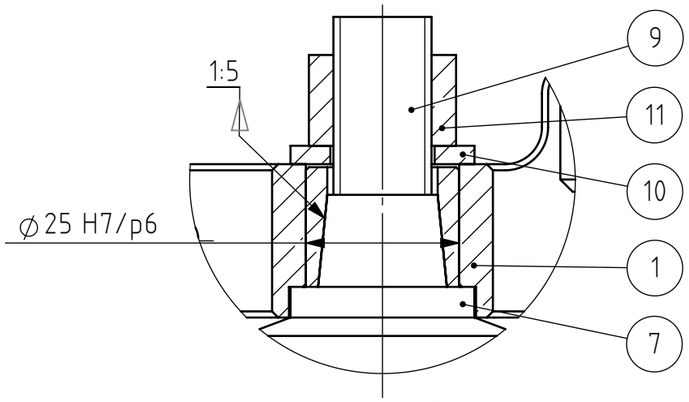

B (1 : 1)

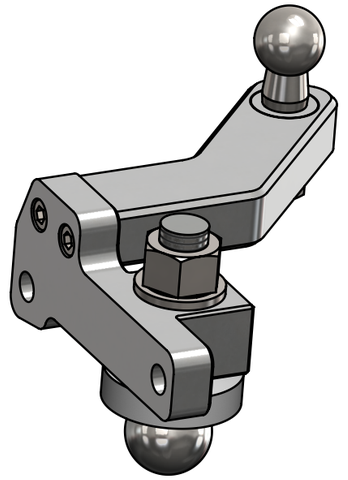

Pos.	Dénomination	Qualité	Caractéristiques	Matériau	Fournisseur	PDF file	Q.té
1	Wheel hub swing arm interface right		39 x 52 x 115 mm blank	1.0718 (11SMnPb30)	HEIG-VD	MM-065.1-D__WheelHub__SwingArmIF__Right.pdf	1
2	Wheel hub steering link interface right		Taper rate 1/6 - 20 x 78 x 110 mm blank	1.0718 (11SMnPb30)	HEIG-VD	MM-066.1-D__WheelHub__SteeringLinkIF__Right.pdf	1
3	RIDEX Steering ball joint with male M14 IF - axle		RIDEX 914T0004 - Tapered 1/5	1.0718 (11SMnPb30)	AUTODOC		1
4	Vis tête cylindrique six pans creux ISO 4762 - M6 x 20	8.8					2
5	Rondelle ISO 7089 - 10	HV 200		Matériau <non spécifié>			1
6	Écrou hexagonal ISO 4034 - M10	8.8		Matériau <non spécifié>			1
7	Taper Bush 1:5 x M16		1:5 taper - M16	1.0718 (11SMnPb30)		MM-095-A__TaperBush0.2xM16.pdf	1
8	Taper Bush 1:5 x M10		Taper 1:5 - M10	1.0718 (11SMnPb30)		MM-096-A__TaperBush0.2xM10.pdf	1
9	Suspension ball joint axle		RIDEX 2462S0020 - taper ratio 1:5	Acier non allié	AUTODOC		1
10	Rondelle ISO 7089 - 16	200 HV					1
11	Écrou hexagonal ISO 4032 - M16	8.8					1

Tolérances générales ISO 2768-
Pièces moulées ISO 8062-CT
Symboles de soudure ISO 2553
Procédé de soudage
Tol. gén de soudure ISO 13920-
Pression d'essai

Finition:

Rayons non cotés R
Chanfreiné

Revision: D

HEIG-VD
COMATEC
Institut de Conception mécanique et Technologies des matériaux

CC BY SA

	Nom	Signature	Date
Dessiné	Deriaz Samson		05.11.2026
Contrôlé			
Conf. normes			
Bon pour exéc.	Luc Blecha	L. Blecha	06.11.2026

Dénomination:

Wheel hub swing arm IF right

Matériau :

Masse: 1.43 kg

Nom du fichier (Dessin)
MA3-001.1_Asm_WheelHubSwingArmIF_Right

A3

Echelle:1:2 NON

Feuille 1 de 1