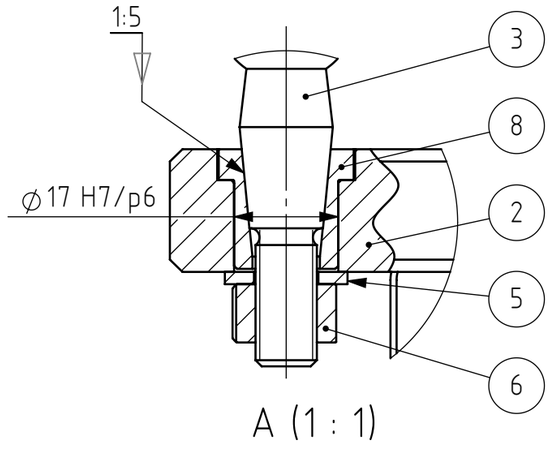

A (1 : 1)

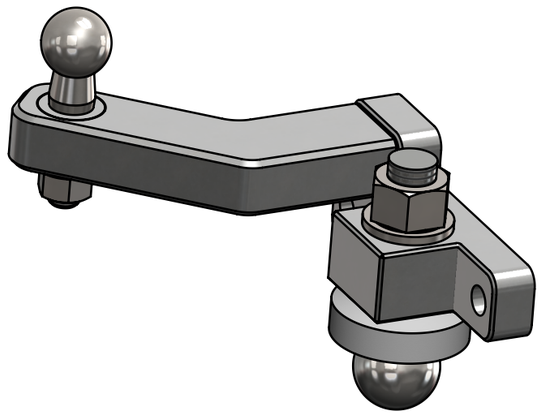

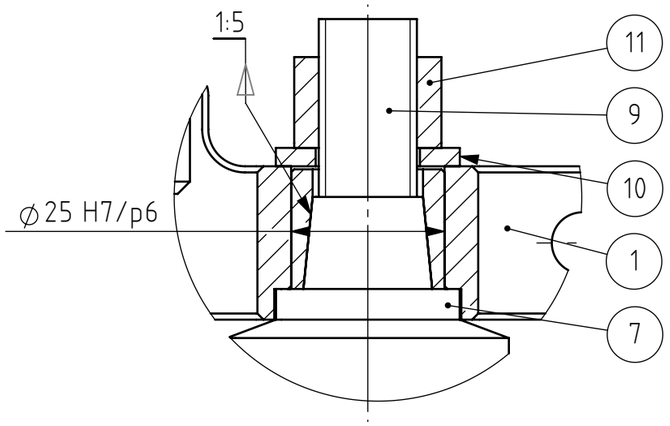

B (1 : 1)

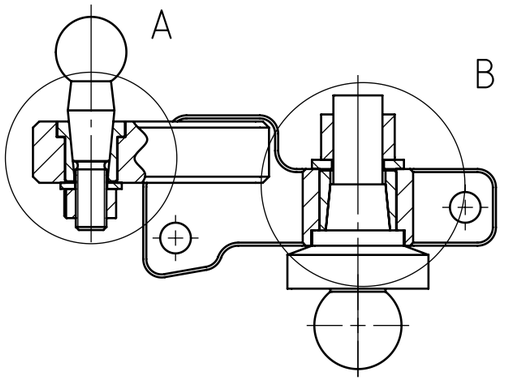

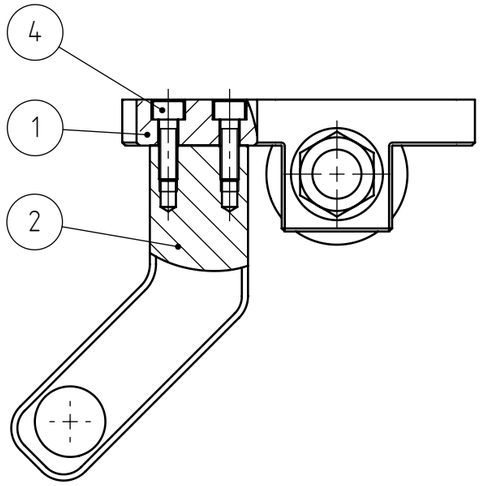

Pos.	Dénomination	Qualité	Caractéristiques	Matériau	Fournisseur	PDF file	Q.té
1	Wheel hub swing arm interface left		39 x 52 x 115 mm blank	1.0718 (11SMnPb30)	HEIG-VD	MM-065-D__WheelHub__SwingArmIF__Left.pdf	1
2	Wheel hub steering link interface left		Taper 5.54°- 20 x 78 x 110 mm blank	1.0718 (11SMnPb30)	HEIG-VD	MM-066-D__WheelHub__SteeringLinkIF__Left.pdf	1
3	RIDEX Steering ball joint with male M14 IF - axle		RIDEX 914T0004 - Tapered 1/5	1.0718 (11SMnPb30)	AUTODOC		1
4	Vis tête cylindrique six pans creux ISO 4762 - M6 x 20	8.8					2
5	Rondelle ISO 7089 - 10	HV 200		Matériau <non spécifié>			1
6	Écrou hexagonal ISO 4034 - M10	8.8		Matériau <non spécifié>			1
7	Taper Bush 1:5 x M16		1:5 taper - M16	1.0718 (11SMnPb30)		MM-095-A__TaperBush0.2xM16.pdf	1
8	Taper Bush 1:5 x M10		Taper 1:5 - M10	1.0718 (11SMnPb30)		MM-096-A__TaperBush0.2xM10.pdf	1
9	Suspension ball joint axle		RIDEX 2462S0020 - taper ratio 1:5	Acier non allié	AUTODOC		1
10	Rondelle ISO 7089 - 16	200 HV					1
11	Écrou hexagonal ISO 4032 - M16	8.8					1

Tolérances générales ISO 2768-
Pièces moulées ISO 8062-CT
Symboles de soudure ISO 2553
Procédé de soudage
Tol. gén de soudure ISO 13920-
Pression d'essai

Finition:

Rayons non cotés R
Chanfreiné

Revision: D

HEIG-VD
COMATEC
Institut de Conception mécanique et Technologies des matériaux

	Nom	Signature	Date
Dessiné	Deriaz Samson		05.11.2026
Contrôlé			
Conf. normes			
Bon pour exéc.	Luc Blecha	L. Blecha	06.11.2026

Dénomination:

Wheel hub swing arm IF left

Matériau :

Masse: 1.43 kg

Nom du fichier (Dessin)
MA3-001_Asm_WheelHubSwingArmIF_Left

A3

Echelle:1:2 NON

Feuille 1 de 1