

C (1 : 1)

A–A

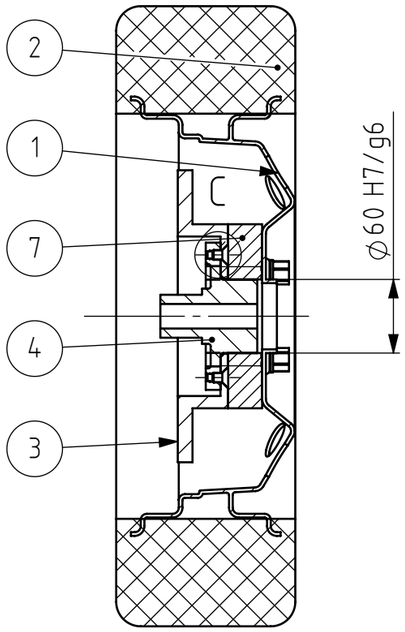

B–B

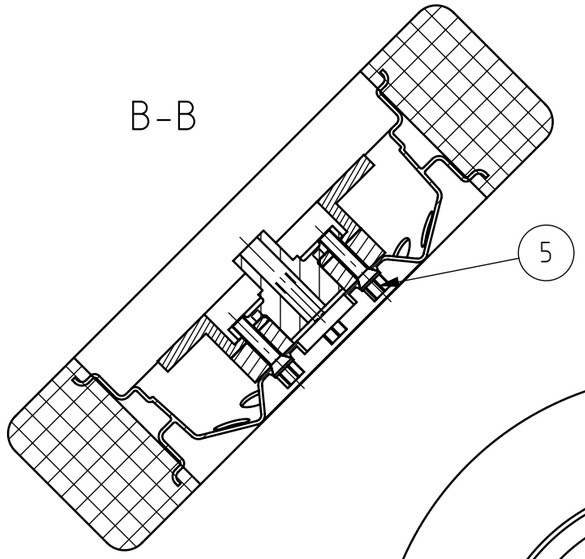

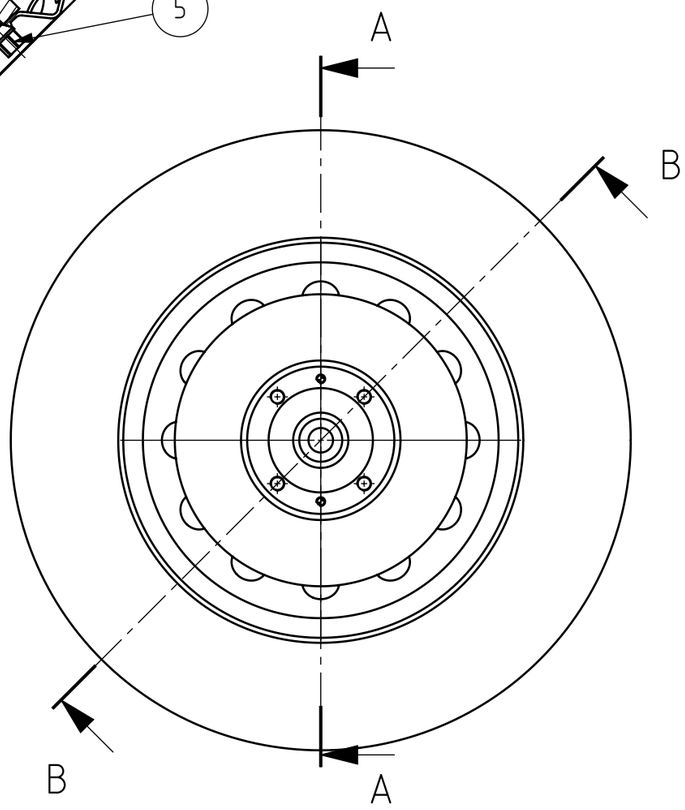

Pos.	Dénomination	Caractéristiques	Matériau	Fournisseur	PDF file	Q.té
1	Alcar 13'' rim	4x13'' - ET 46 - 4 mounting holes Ø100 PCD	1.0037 (S235JR)	Reifen.com		1
2	Maxxis 13'' tyre	Mecotra 3 145/60 R13 66T	Caoutchouc	Reifen.com		1
3	Front disc - 238x12 brake disc	RIDEX 82B0659 - Ø238 x 12 - total width 40.8 - 4 mounting hole Ø100 PCD	Fonte grise	AUTODOC		1
4	Front wheel spindle	Ø120 x 80 mm blank	1.0718 (11SMnPb30)	HEIG-VD	MM-067-D_FrontWheel_Spindle.pdf	1
5	Conical seat wheel bolt - 45 mm	M12x1.5 - 45 mm length	1.0037 (S235JR)	EDV Factory		4
6	Disc centering screw	FEBI BILSTEIN 180369 - M8x1.25 - Ø5.94 -5.96 (h10-h11)	1.0718 (11SMnPb30)	AUTODOC		2
7	Front wheel spindle spacer	Ø150 x 28 mm blank	1.0718 (11SMnPb30)	HEIG-VD	MM-068-C_FrontWheel_SpindleSpacer.pdf	1

Tolérances générales ISO 2768-
Pièces moulées ISO 8062-CT
Symboles de soudure ISO 2553
Procédé de soudage
Tol. gén de soudure ISO 13920-
Pression d'essai

Finition:

Rayons non cotés R
Chanfreiné

Revision: D

HEIG-VD
COMATEC
Institut de Conception mécanique et Technologies des matériaux

	Nom	Signature	Date
Dessiné	Deriaz Samson		05.11.2026
Contrôlé			
Conf. normes			
Bon pour exéc.	Luc Blecha	L. Blecha	06.11.2026

Dénomination:

Front wheel assembly

Matériau :

Nom du fichier (Dessin)
MA2-015_Asm_FrontWheel

A3

Masse: 22.44 kg

Echelle:1:5 NON

Feuille 1 de 1