| Pos. | Dénomination | Qualité | Caractéristiques | Matériau | PDF file | Fournisseur | Quantité |
|---|---|---|---|---|---|---|---|
| 1 | Wheel hub suspension interface | | 60 x 50 x 95 mm blank | 1.0718 (11SMnPb30) | MM-064-C__WheelHub__SuspInterfacePlate.pdf | HEIG-VD | 1 |
| 2 | Goupille élastique ISO 8752 - 10 x 14 - St | | | Matériau <non spécifié> | | | 4 |
| 3 | Rondelle ISO 7089 - 6 | 200 HV | | | | | 4 |
| 4 | Vis tête hexagonale ISO 4017 - M6 x 35 | 8.8 | | | | | 2 |
| 5 | Vis tête cylindrique six pans creux ISO 4762 - M6 x 30 | 8.8 | | | | | 2 |
| 6 | Vis tête cylindrique six pans creux ISO 4762 - M8 x 80 | 8.8 | | | | | 1 |
| 7 | Rondelle ISO 7089 - 8 | 200 HV | | | | | 2 |
| 8 | Écrou hexagonal ISO 4034 - M8 | 8.8 | | | | | 1 |
| 9 | Front wheel hub right | | 158 x 142 x 53 mm blank | 1.0718 (11SMnPb30) | MM-062.1-D__FrontWheel__Hub__Right.pdf | HEIG-VD | 1 |
| 10 | Wheel hub swing arm IF right | | Swing arm and steering link bar | | MA3-001.1-D__Asm__WheelHubSwingArmIF__Right.pdf | HEIG-VD | 1 |

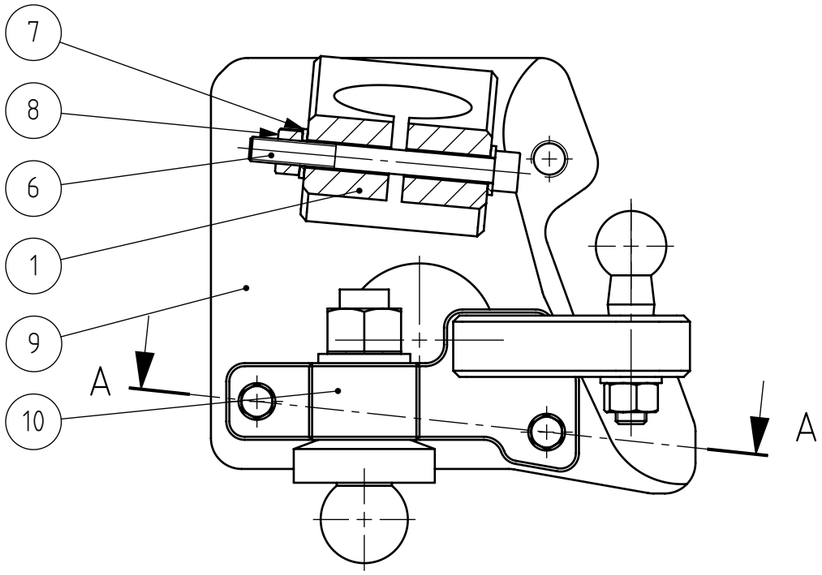


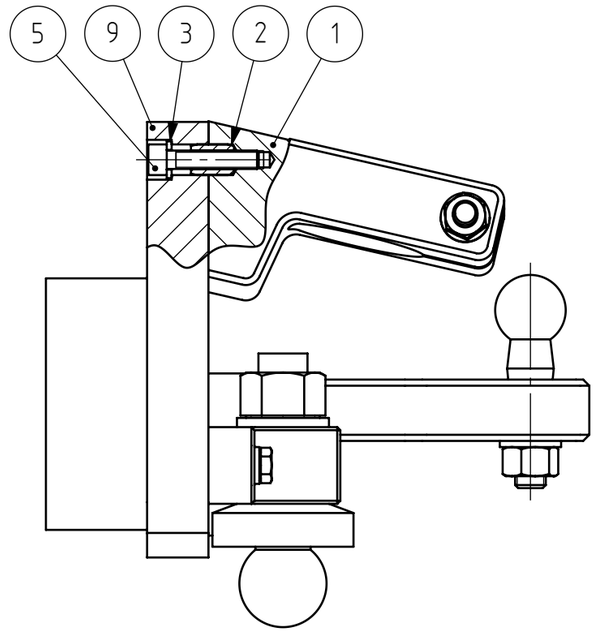


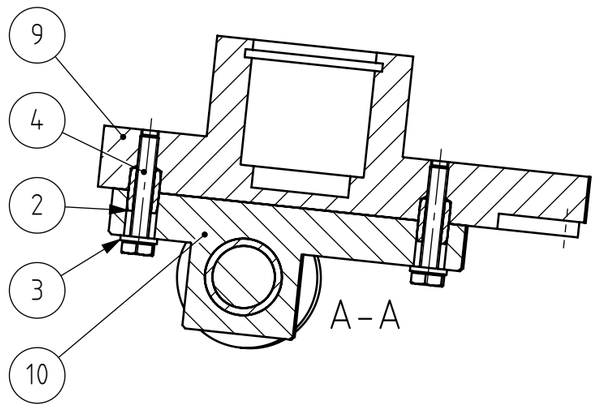


Tolérances générales ISO 2768-
Pièces moulées ISO 8062-CT
Symboles de soudure ISO 2553
Procédé de soudage
Tol. gén de soudure ISO 13920-
Pression d'essai

Finition:

Rayons non cotés R
Chanfreiné

Revision: D

HEIG VD
COMATEC
Institut de Conception mécanique et Technologies des matériaux

CC BY SA

| | Nom | Signature | Date |
|---|---|---|---|
| Dessiné | Deriaz Samson | | 05.11.2026 |
| Contrôlé | | | |
| Conf. normes | | | |
| Bon pour exéc. | Luc Blecha | L. Blecha | 06.11.2026 |

Dénomination:

# Front wheel hub assembly right

Matériau :

Masse: 5.06 kg

Nom du fichier (Dessin)
MA2-012.1__Asm__FrontWheelHub__Right

A3

Echelle:1:2 NON

Feuille 1 de 1