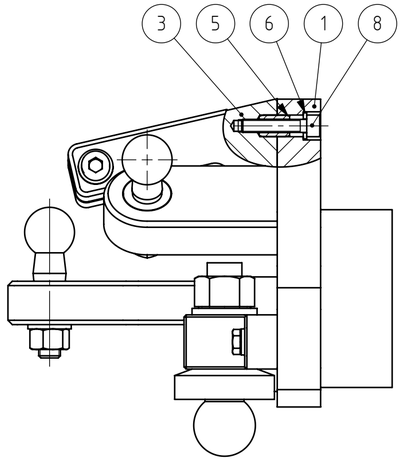

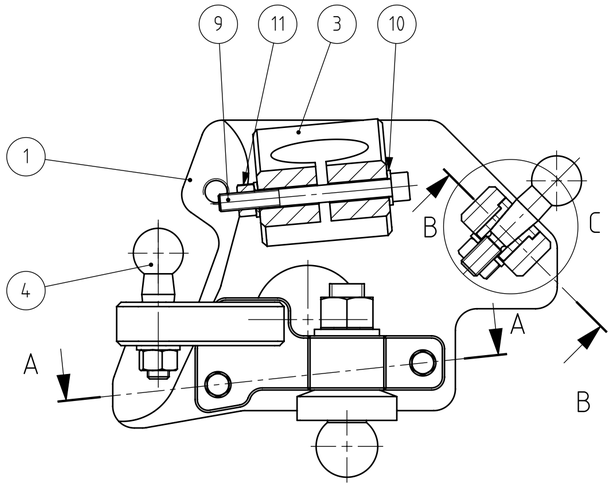

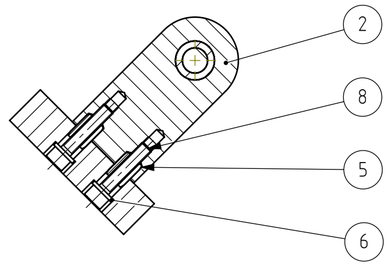

B-B

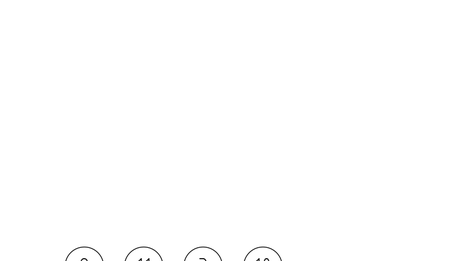

A-A

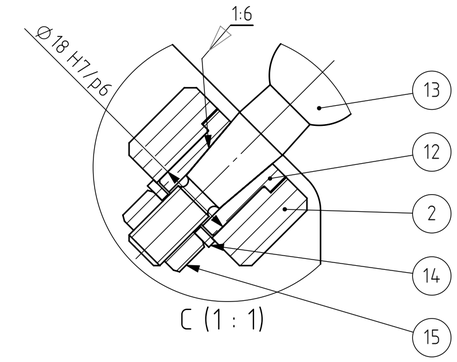

C (1 : 1)

Pos.	Dénomination	Qualité	Caractéristiques	Matériau	Fournisseur	PDF file	Quantité
1	Front wheel hub left		185 x 142 x 53 mm blank	1.0718 (11SMnPb30)	HEIG-VD	MM-062-D__FrontWheel__Hub__Left.pdf	1
2	Wheel hub steering rack interface		Taper rate 1/6	1.0718 (11SMnPb30)	HEIG-VD	MM-063-D__WheelHub__SteeringRackIF.pdf	1
3	Wheel hub suspension interface		60 x 50 x 95 mm blank	1.0718 (11SMnPb30)	HEIG-VD	MM-064-C__WheelHub__SuspInterfacePlate.pdf	1
4	Wheel hub swing arm IF left		Swing arm and steering link bar		HEIG-VD	MA3-001-D__Asm__WheelHubSwingArmIF__Left.pdf	1
5	Goupille élastique ISO 8752 - 10 x 14 - St			Matériau <non spécifié>			6
6	Rondelle ISO 7089 - 6	200 HV					6
7	Vis tête hexagonale ISO 4017 - M6 x 35	8.8					2
8	Vis tête cylindrique six pans creux ISO 4762 - M6 x 30	8.8					4
9	Vis tête cylindrique six pans creux ISO 4762 - M8 x 80	8.8					1
10	Rondelle ISO 7089 - 8	200 HV					2
11	Écrou hexagonal ISO 4034 - M8	8.8					1
12	Taper Bush 1:6 x M10		Taper 1:6 - M10	1.0718 (11SMnPb30)		MM-097-A__TaperBush0.17xM10.pdf	1
13	RIDEX Steering ball joint with M12 female IF - axle		RIDEX 914T0007 - taper 1/6	1.0718 (11SMnPb30)	AUTODOC		1
14	Rondelle ISO 7089 - 10	HV 200		Matériau <non spécifié>			1
15	Écrou hexagonal ISO 4034 - M10	8.8		Matériau <non spécifié>			1

Tolérances générales ISO 2768-
Pièces moulées ISO 8062-CT
Symboles de soudure ISO 2553
Procédé de soudage
Tol. gén de soudure ISO 13920-
Pression d'essai

Finition:

Rayons non cotés R
Chanfreiné

Revision: D

HEIG VD
COMATEC
Institut de Conception mécanique et Technologies des matériaux

	Nom	Signature	Date
Dessiné	Deriaz Samson		05.11.2026
Contrôlé			
Conf. normes			
Bon pour exéc.	Luc Blecha		06.11.2026

Matériau :

Masse: 6.01 kg

Dénomination:

Front wheel hub assembly left

Nom du fichier (Dessin)
MA2-012__Asm__FrontWheelHub__Left

A2

Echelle:1:2 NON

Feuille 1 de 1