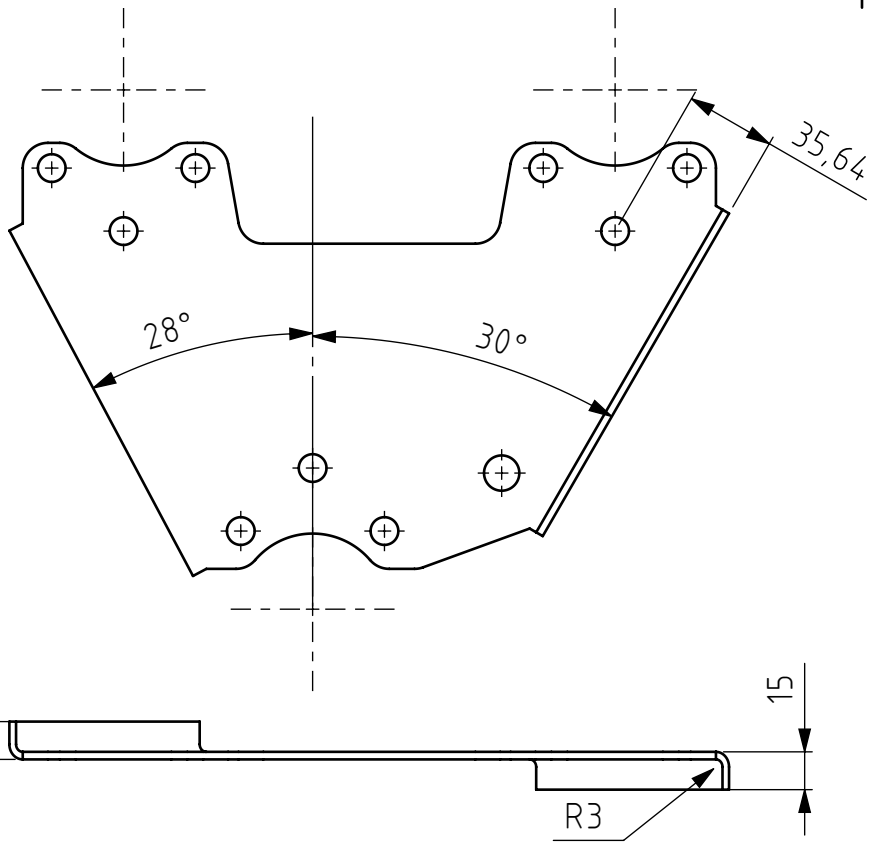

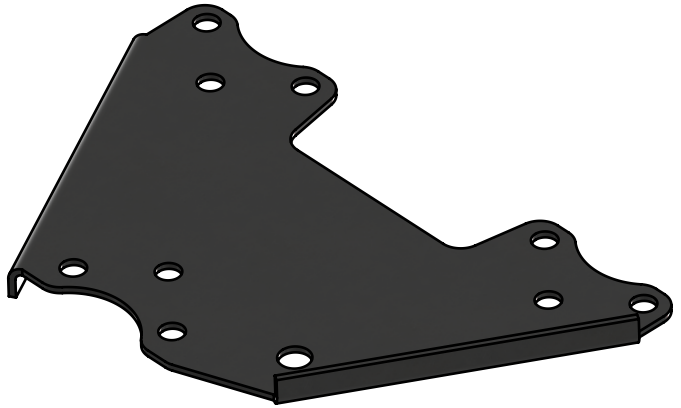

Découpe jet d'eau HEPIA

Tolérances générales ISO 2768- Pièces moulées ISO 8062-CT Symboles de soudure ISO 2553 Procédé de soudage Tol. gén de soudure ISO 13920- Pression d'essai	Finition:	Rayons non cotés R Chanfreiné			Revision: C
	Nom	Signature	Date		
Dessiné	Deriaz Samson		08.10.2026		
Contrôlé					
Conf. normes					
Bon pour exéc.	Luc Blecha	L. Blecha	15.10.2026		
				Matériau : 1.0037 (S235JR)	
				Masse: 0.79 kg	

HEIG VD | COMATEC Institut de Conception mécanique et Technologies des matériaux

CC BY SA

Dénomination:

Front swing arm plate right

Nom du fichier (Dessin)
MM-055.1_SwingArmPlate_Right

A4

Echelle:1:3 NON

Feuille 1 de 1