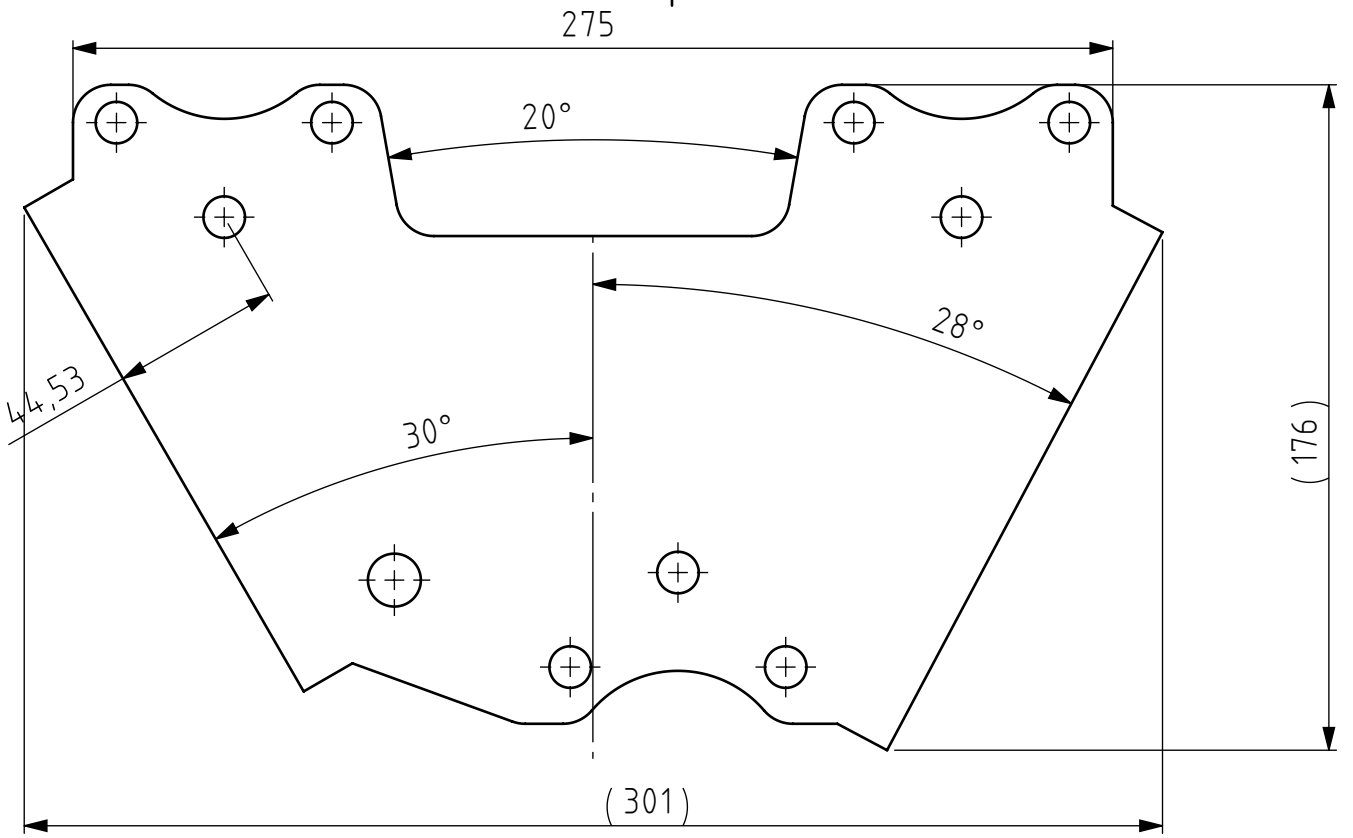

Découpe jet d'eau HEPIA

Tolérances générales ISO 2768-
Pièces moulées ISO 8062-CT
Symboles de soudure ISO 2553
Procédé de soudage
Tol. gén de soudure ISO 13920-
Pression d'essai

Finition:

Rayons non cotés R
Chanfreiné

Revision: C

HEIG VD
COMATEC
Institut de Conception mécanique et Technologies des matériaux

	Nom	Signature	Date
Dessiné	Deriaz Samson		08.10.2026
Contrôlé			
Conf. normes			
Bon pour exéc.	Luc Blecha		15.10.2026

Dénomination:

Front swing arm plate left

Matériau : 1.0037 (S235JR)

Nom du fichier (Dessin)
MM-055_SwingArmPlate_Left

A4

Masse: 0.78 kg

Echelle:1:2 NON

Feuille 1 de 2

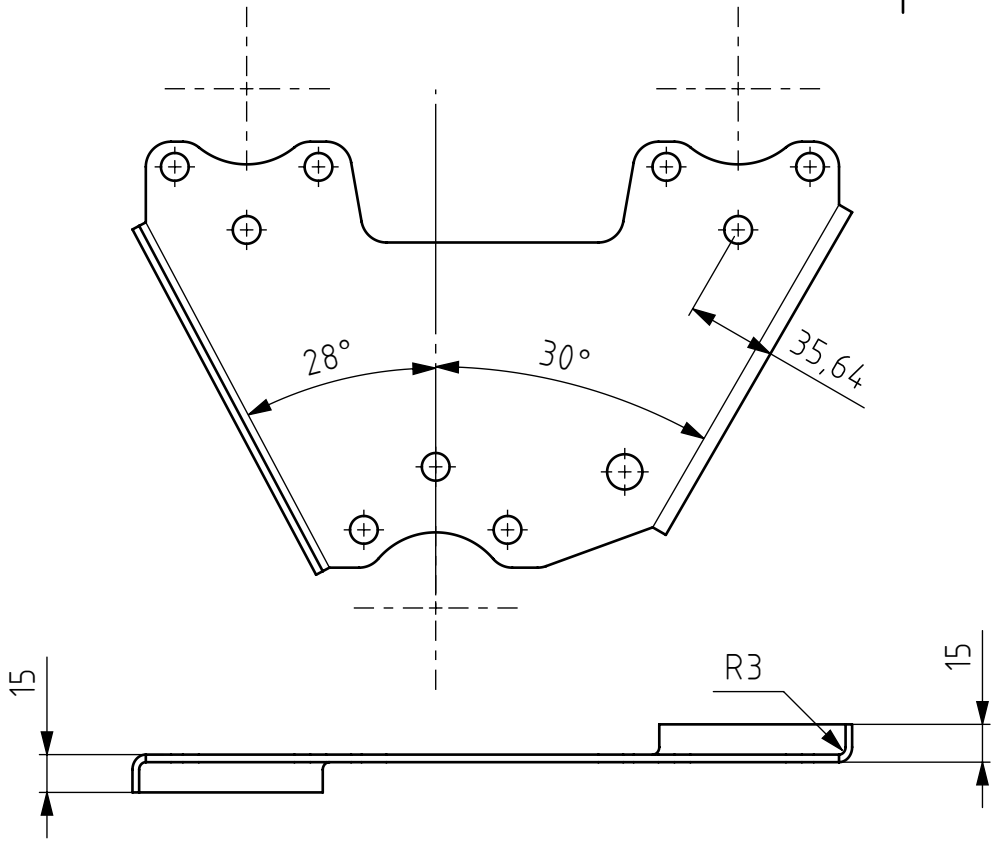

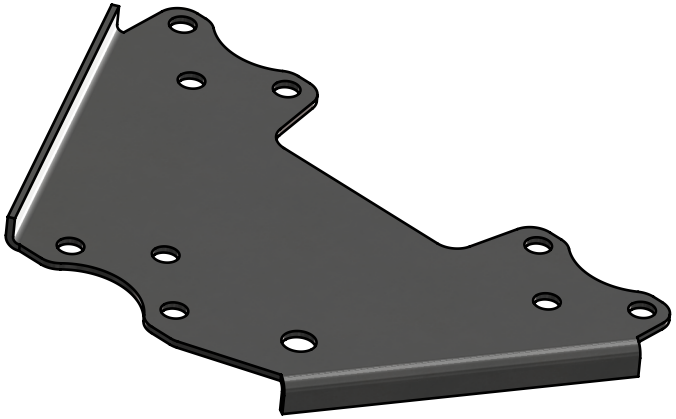

Tolérances générales ISO 2768- Pièces moulées ISO 8062-CT Symboles de soudure ISO 2553 Procédé de soudage Tol. gén de soudure ISO 13920- Pression d'essai	Finition:	Rayons non cotés R Chanfreiné		Revision: C	
	Nom	Signature	Date		
Dessiné	Deriaz Samson		08.10.2026		
Contrôlé					
Conf. normes					
Bon pour exéc.					
				Matériau : 1.0037 (S235JR)	
				Masse: 0.79 kg	

HE IG VD COMATEC Institut de Conception mécanique et Technologies des matériaux

Dénomination:

Front swing arm plate left

Nom du fichier (Dessin)
MM-055_SwingArmPlate_Left

A4

Echelle:1:3 NON

Feuille 2 de 2