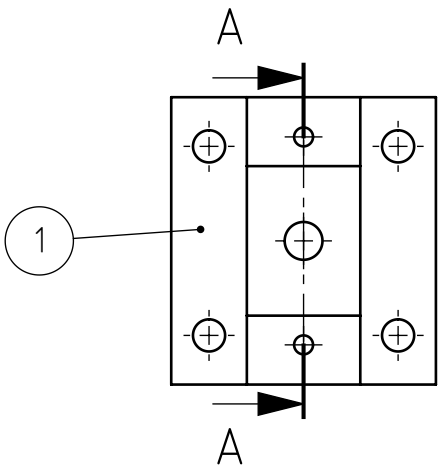

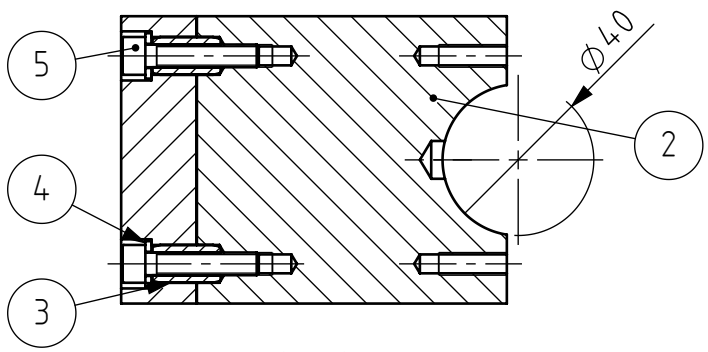

A-A

Pos.	Dénomination	Qualité	Caractéristiques	Matériau	Fournisseur	PDF file	Q.té
1	Rear Fork Axle Support Base		70 x 76 x 20	1.0401 (C15)	HEIG-VD	MM-051.1-A_RearForkAxleSupport_Base.pdf	1
2	Rear Fork Axle Support Vertical - Ø40 - down		110 x 76 x 30	1.0401 (C15)	HEIG-VD	MM-051-D_RearForkAxle_Support.pdf	1
3	Goupille élastique ISO 8752 - 10 x 18 - St						2
4	Rondelle ISO 7089 - 6	200 HV		C45			2
5	Vis tête cylindrique six pans creux ISO 4762 - M6 x 30	8.8					2

Tolérances générales ISO 2768-
Pièces moulées ISO 8062-CT
Symboles de soudure ISO 2553
Procédé de soudage
Tol. gén de soudure ISO 13920-
Pression d'essai

Finition:

Rayons non cotés R
Chanfreiné

Revision: C

HEIG VD | COMATEC
Institut de Conception mécanique et Technologies des matériaux

	Nom	Signature	Date
Dessiné	Deriaz Samson		12.11.2026
Contrôlé			
Conf. normes			
Bon pour exéc.	Luc Blecha	L. Blecha	16.11.2026

Dénomination:

Rear Fork Axle Support Base - Assembly Ø40

Matériau :

Nom du fichier (Dessin)
MA3-002_Asm_RearForkAxleSupport

A4

Masse: 2.10

Echelle:1:2 NON

Feuille 1 de 2

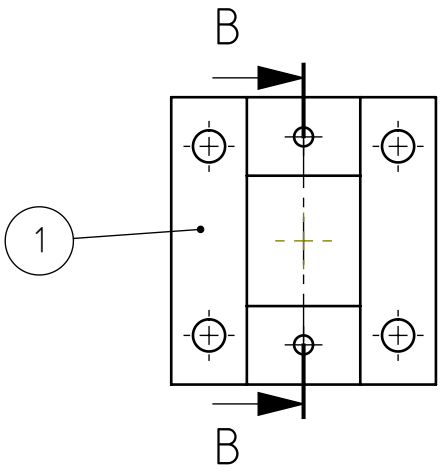

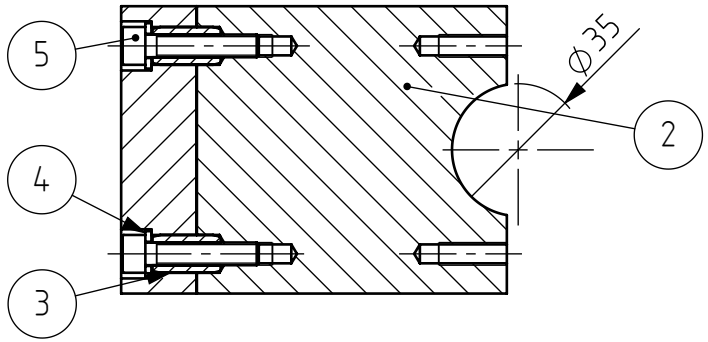

B-B

Pos.	Dénomination	Qualité	Caractéristiques	Matériau	Fournisseur	PDF file	Q.té
1	Rear Fork Axle Support Base		70 x 76 x 20	1.0401 (C15)	HEIG-VD	MM-051.1-A_RearForkAxleSupport_Base.pdf	1
2	Rear Fork Axle Support Vertical - Ø35 - down		110 x 76 x 30	1.0401 (C15)	HEIG-VD	MM-051-D_RearForkAxle_Support.pdf	1
3	Goupille élastique ISO 8752 - 10 x 18 - St						2
4	Rondelle ISO 7089 - 6	200 HV		C45			2
5	Vis tête cylindrique six pans creux ISO 4762 - M6 x 30	8.8					2

Tolérances générales ISO 2768-
Pièces moulées ISO 8062-CT
Symboles de soudure ISO 2553
Procédé de soudage
Tol. gén de soudure ISO 13920-
Pression d'essai

Finition:

Rayons non cotés R
Chanfreiné

Revision: C

HEIG VD | COMATEC
Institut de Conception mécanique et Technologies des matériaux

CC BY SA

	Nom	Signature	Date
Dessiné	Deriaz Samson		12.11.2026
Contrôlé			
Conf. normes			
Bon pour exéc.			

Matériau :

Dénomination:

Rear Fork Axle Support Base - Assembly Ø35

Nom du fichier (Dessin)
MA3-002_Asm_RearForkAxleSupport

A4

Masse: 2.13

Echelle:1:2 NON

Feuille 2 de 2