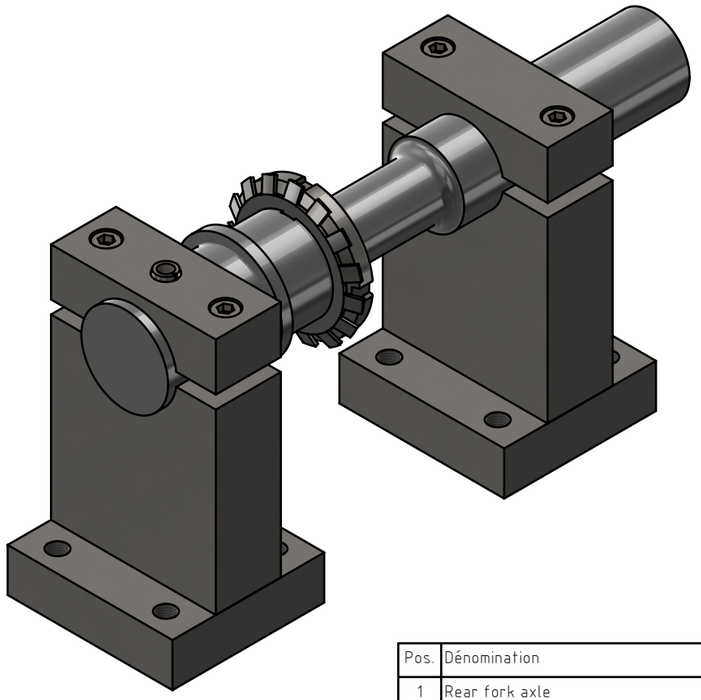

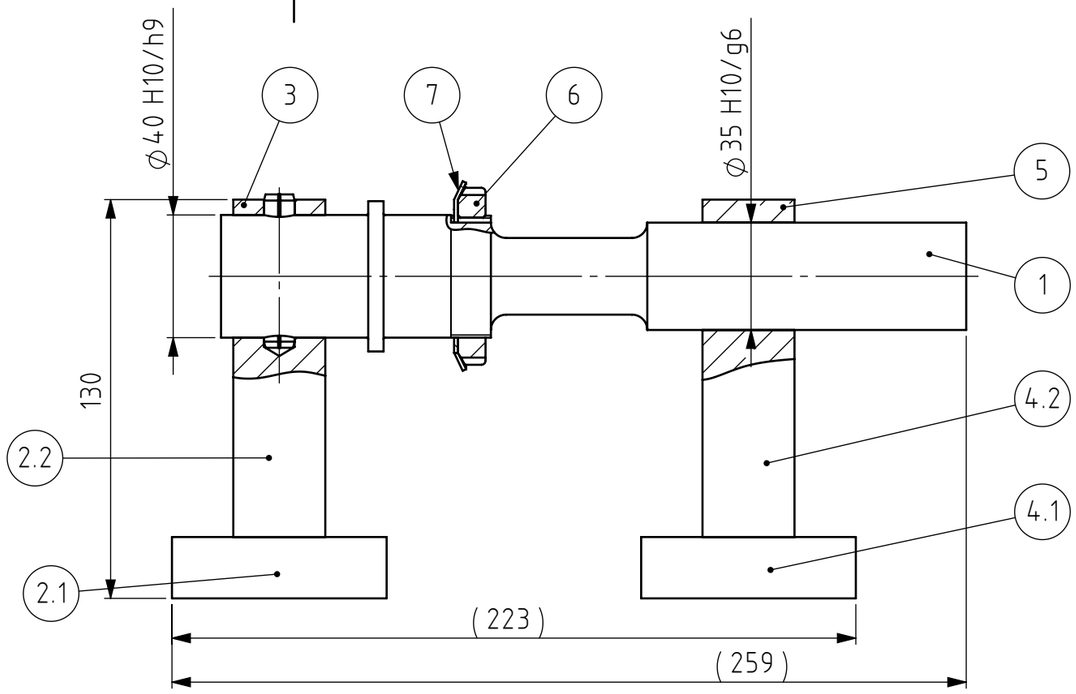

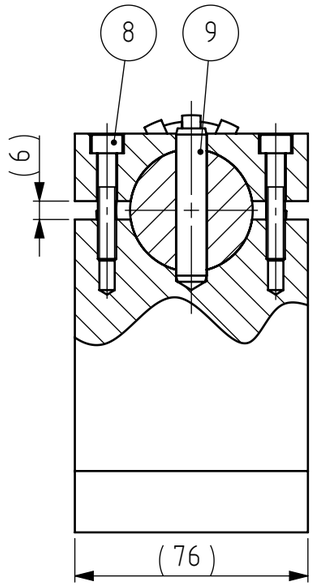

Pos.	Dénomination	Qualité	Caractéristiques	Matériau	Fournisseur	PDF file	Q.té
1	Rear fork axle		Stock Ø50mm	1.0718 (11SMnPb30)	HEIG-VD	MM-053-C__RearFork__Axle.pdf	1
2	Rear Fork Axle Support Base - Assembly Ø40		Ø40		HEIG-VD	MA3-002-C__Asm__RearForkAxleSupport.pdf	1
2.1	Rear Fork Axle Support Base		70 x 76 x 20	1.0401 (C15)	HEIG-VD	MM-051.1-A__RearForkAxleSupport__Base.pdf	1
2.2	Rear Fork Axle Support Vertical - Ø40 - down		110 x 76 x 30	1.0401 (C15)	HEIG-VD	MM-051-D__RearForkAxle__Support.pdf	1
2.3	Goupille élastique ISO 8752 - 10 x 18 - St						2
2.4	Rondelle ISO 7089 - 6	200 HV		C45			2
2.5	Vis tête cylindrique six pans creux ISO 4762 - M6 x 30	8.8					2
3	Rear Fork Axle Support Vertical - Ø40 - up		110 x 76 x 30	1.0401 (C15)	HEIG-VD	MM-051-D__RearForkAxle__Support.pdf	1
4	Rear Fork Axle Support Base - Assembly Ø35		Ø35		HEIG-VD	MA3-002-C__Asm__RearForkAxleSupport.pdf	1
4.1	Rear Fork Axle Support Base		70 x 76 x 20	1.0401 (C15)	HEIG-VD	MM-051.1-A__RearForkAxleSupport__Base.pdf	1
4.2	Rear Fork Axle Support Vertical - Ø35 - down		110 x 76 x 30	1.0401 (C15)	HEIG-VD	MM-051-D__RearForkAxle__Support.pdf	1
4.3	Goupille élastique ISO 8752 - 10 x 18 - St						2
4.4	Rondelle ISO 7089 - 6	200 HV		C45			2
4.5	Vis tête cylindrique six pans creux ISO 4762 - M6 x 30	8.8					2
5	Rear Fork Axle Support Vertical - Ø35 - up		110 x 76 x 30	1.0401 (C15)	HEIG-VD	MM-051-D__RearForkAxle__Support.pdf	1
6	KM8 lock nut		40 x 58 x 9 mm - M40x1.5 thread	1.0715 (11SMn30)	123 roulements		1
7	MB8 lock washer		40 x 62 mm	1.0037 (S235JR)	123 roulements		1
8	Vis tête cylindrique six pans creux ISO 4762 - M6 x 35	8.8					4
9	Goupille élastique ISO 8752 - 10 x 50 - St						1

Tolérances générales ISO 2768-
Pièces moulées ISO 8062-CT
Symboles de soudure ISO 2553
Procédé de soudage
Tol. gén de soudure ISO 13920-
Pression d'essai

Finition:

Rayons non cotés R
Chanfreiné

Revision: E

HEIG VD
COMATEC
Institut de Conception mécanique et Technologies des matériaux

	Nom	Signature	Date
Dessiné	Deriaz Samson		12.11.2026
Contrôlé			
Conf. normes			
Bon pour exéc.	Luc Blecha	L. Blecha	16.11.2026

Dénomination:

Rear fork axle assembly

Matériau :

Masse: 6.76

Nom du fichier (Dessin)
MA2-008__Asm__Axle__Frame-Fork

A3

Echelle:1:2 NON

Feuille 1 de 1