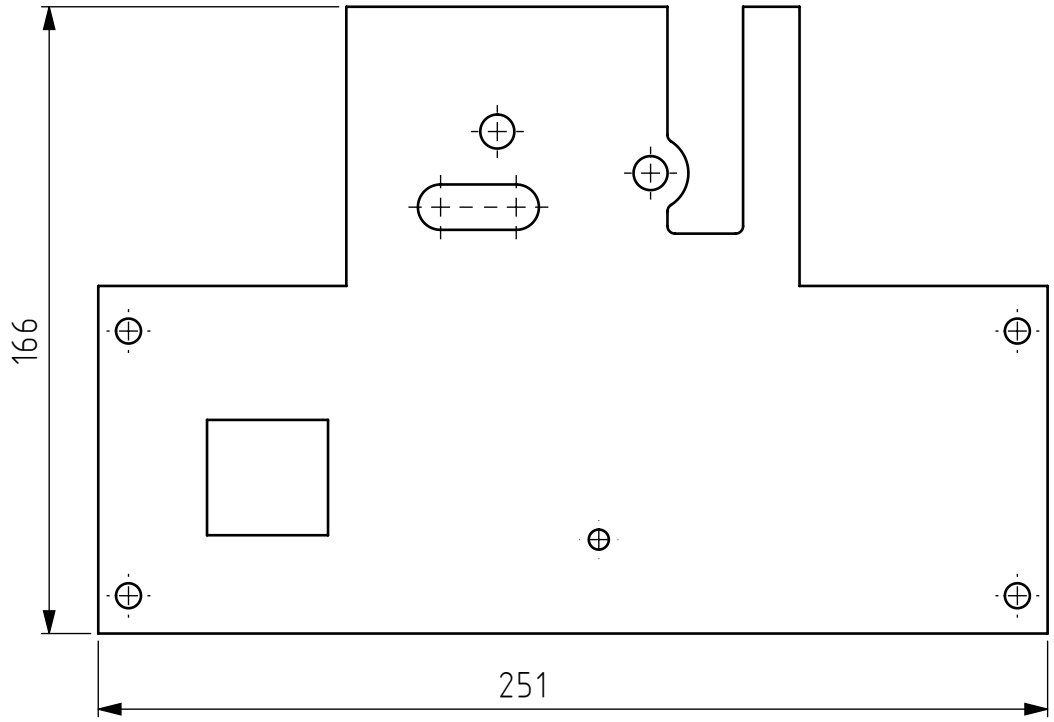

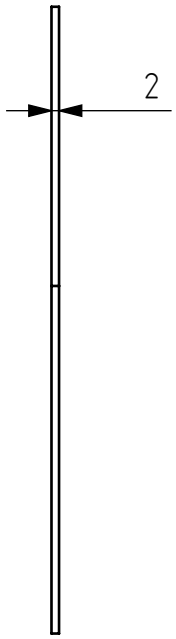

Découpe jet d'eau
Brut : 270 x 185 x 2

Tolérances générales ISO 2768- Pièces moulées ISO 8062-CT Symboles de soudure ISO 2553 Procédé de soudage Tol. gén de soudure ISO 13920- Pression d'essai	Finition:	Rayons non cotés R Chanfreiné			Revision: A

HEIG VD | COMATEC
Institut de Conception mécanique et Technologies des matériaux

	Nom	Signature	Date		
Dessiné	Deriaz Samson		19.11.2026		
Contrôlé					
Conf. normes					
Bon pour exéc.	Luc Blecha		23.11.2026		

Dénomination:

Door Lock Body

Matériau : 1.0037 (S235JR)	Nom du fichier (Dessin) MM-100__DoorLockBody__Rear	A4	
Masse: 0.46 kg	Echelle:1:2 NON	Feuille 1 de 2	

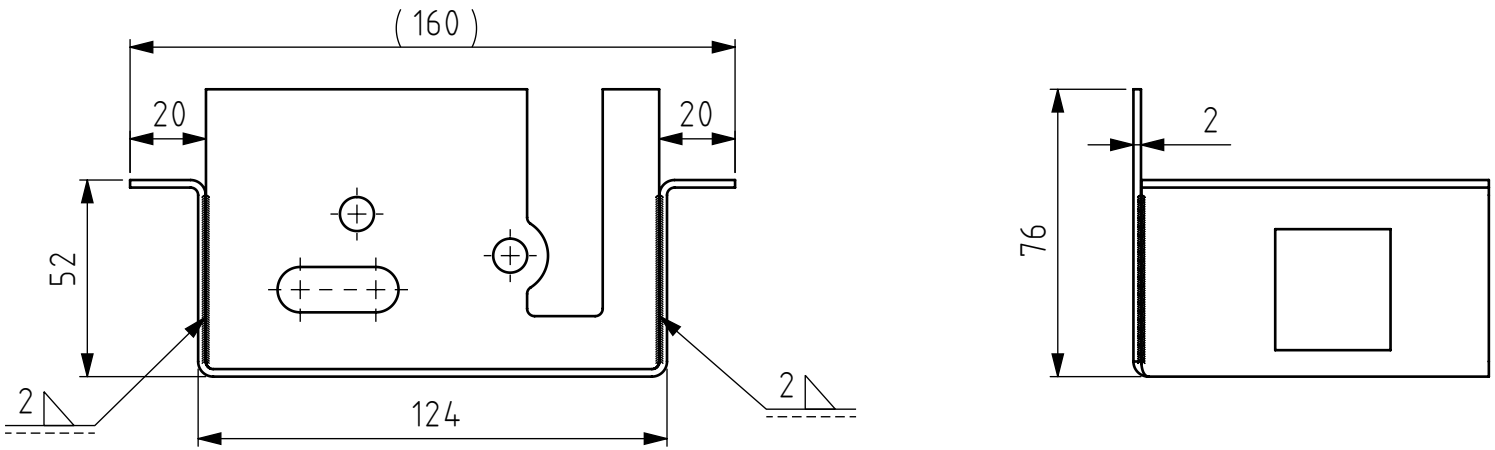

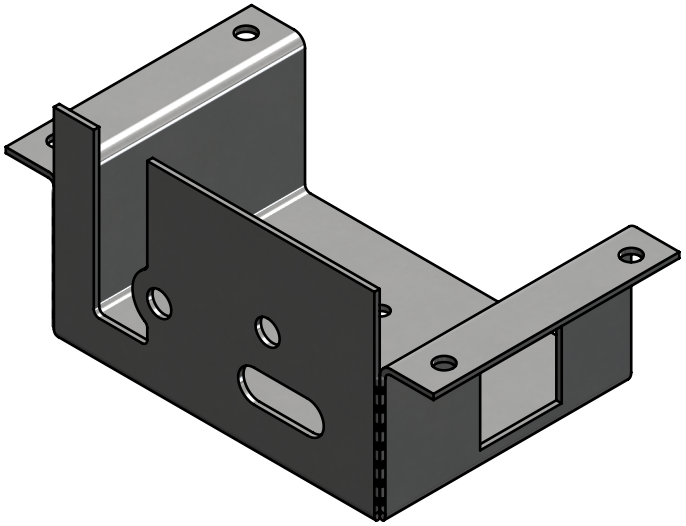

Tolérances générales ISO 2768- Pièces moulées ISO 8062-CT Symboles de soudure ISO 2553 Procédé de soudage Tol. gén de soudure ISO 13920- Pression d'essai	Finition:	Rayons non cotés R Chanfreiné		Revision: A	
	Nom	Signature	Date		
Dessiné	Deriaz Samson		19.11.2026		
Contrôlé					
Conf. normes					
Bon pour exéc.					
				Matériau : 1.0037 (S235JR)	
				Masse: 0.46 kg	

HE IG VD COMATEC Institut de Conception mécanique et Technologies des matériaux

CC BY SA

Dénomination:

Door Lock Body

Nom du fichier (Dessin)
MM-100__DoorLockBody__Rear

A4

Echelle:1:2 NON

Feuille 2 de 2