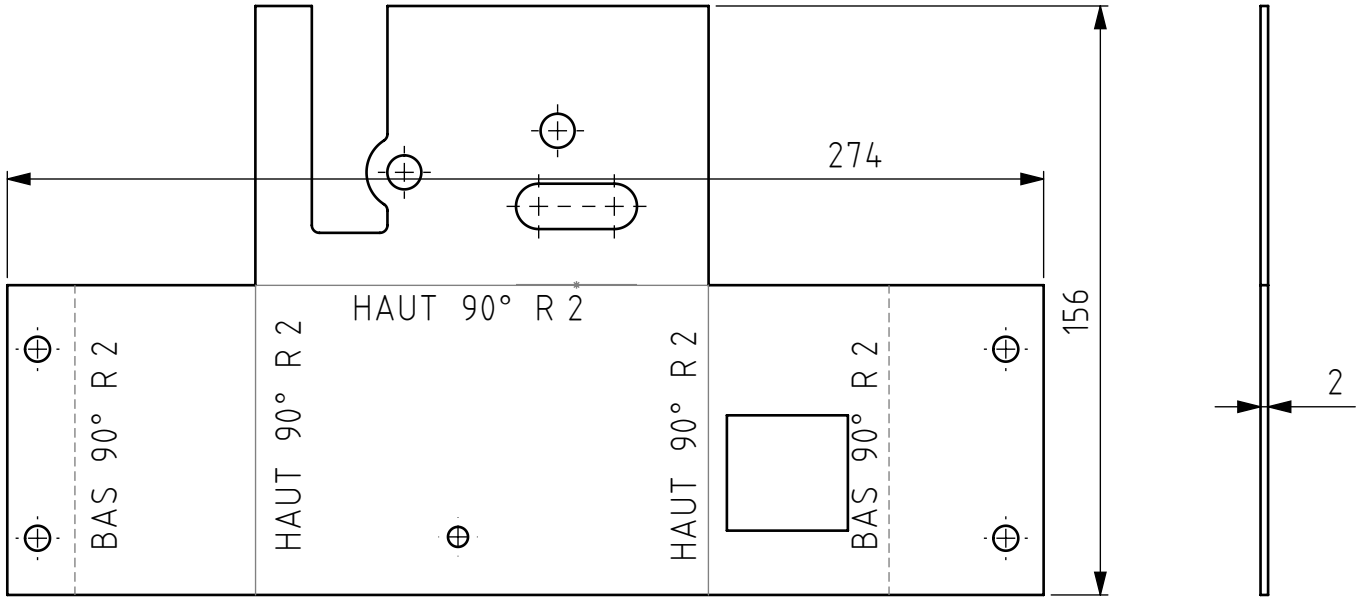

Découpe laser
Brut : 295 x 170 x 2

Tolérances générales ISO 2768- Pièces moulées ISO 8062-CT Symboles de soudure ISO 2553 Procédé de soudage Tol. gén de soudure ISO 13920- Pression d'essai	Finition:	Rayons non cotés R Chanfreiné		Revision: B	
	Nom	Signature	Date		
Dessiné	Deriaz Samson		17.11.2026		
Contrôlé					
Conf. normes					
Bon pour exéc.	Luc Blecha	L. Blecha	19/11/2026		
				Matériau : 1.0037 (S235JR)	
				Masse: 0.45 kg	

HE VD IG COMATEC Institut de Conception mécanique et Technologies des matériaux

CC BY SA

Dénomination:

Door Lock Body

Nom du fichier (Dessin)
MM-099_DoorLockBody

A4

Echelle:1:2 NON

Feuille 1 de 2

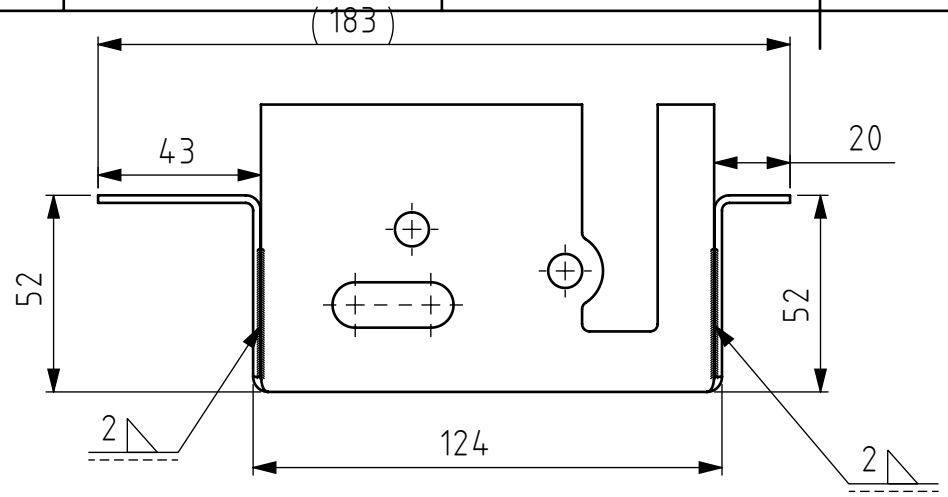

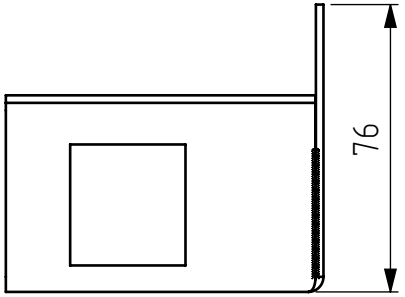

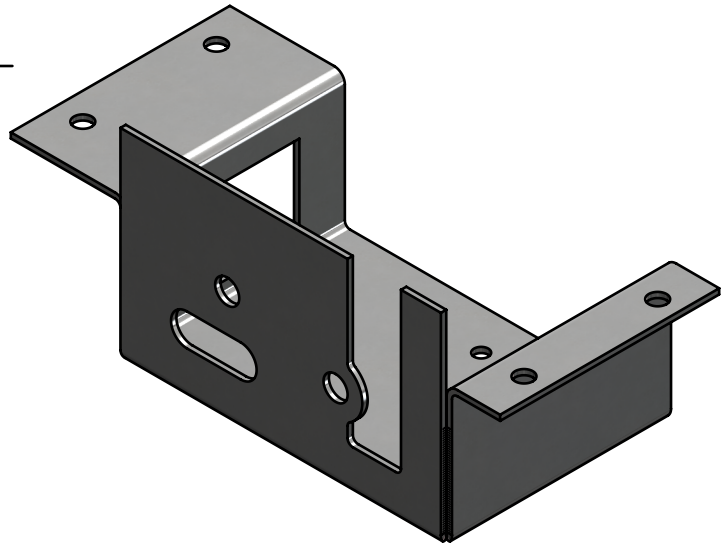

Tolérances générales ISO 2768- Pièces moulées ISO 8062-CT Symboles de soudure ISO 2553 Procédé de soudage Tol. gén de soudure ISO 13920- Pression d'essai	Finition:	Rayons non cotés R Chanfreiné			Revision: B
	Nom	Signature	Date		
Dessiné	Deriaz Samson		17.11.2026		
Contrôlé					
Conf. normes					
Bon pour exéc.	Luc Blecha	L. Blecha	19/11/2026		
				Matériau : 1.0037 (S235JR)	Masse: 0.45 kg

HE VD IG COMATEC Institut de Conception mécanique et Technologies des matériaux

CC BY SA

Dénomination:

Door Lock Body

Nom du fichier (Dessin)
MM-099_DoorLockBody

A4

Echelle:1:2 NON

Feuille 2 de 2