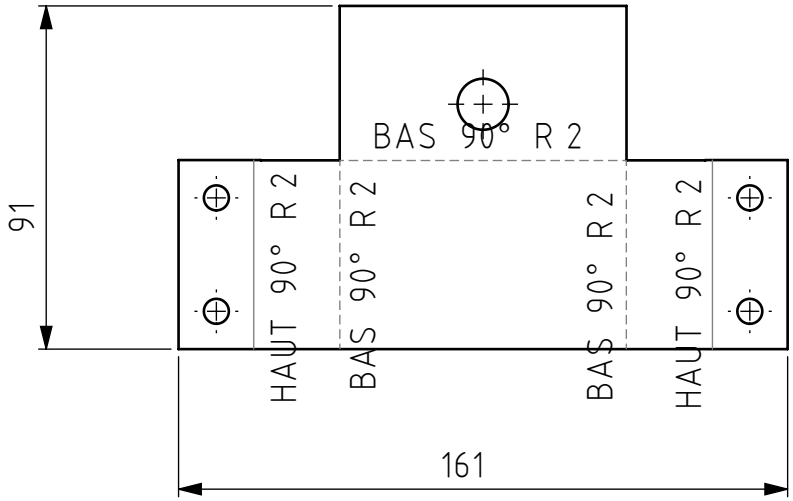

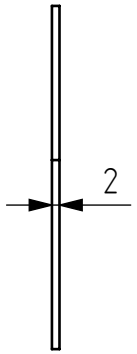

Découpe jet d'eau
Brut : 180 x 110 x 2 mm

Tolérances générales ISO 2768- Pièces moulées ISO 8062-CT Symboles de soudure ISO 2553 Procédé de soudage Tol. gén de soudure ISO 13920- Pression d'essai	Finition:	Rayons non cotés R Chanfreiné			Revision: B
	Nom	Signature	Date		
Dessiné	Deriaz Samson		19.11.2026		
Contrôlé					
Conf. normes					
Bon pour exéc.	Luc Blecha		23.11.2026		
				Matériau : 1.0037 (S235JR)	Masse: 0.17 kg

HE VD IG COMATEC
Institut de Conception mécanique et Technologies des matériaux

CC BY SA

Dénomination:

Door Lock Axle Body

Nom du fichier (Dessin)
MM-098_DoorLockAxleBody

A4

Echelle:1:2 NON

Feuille 1 de 2

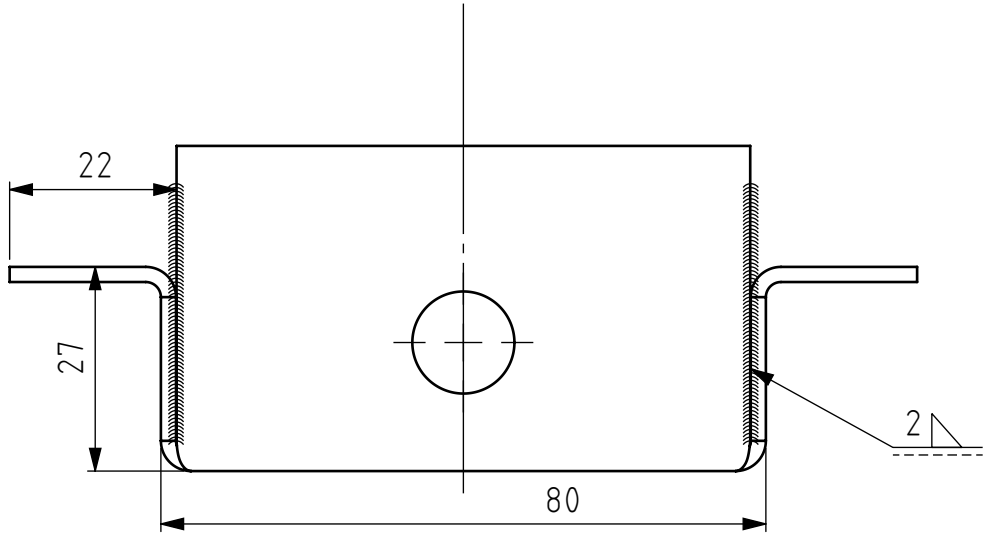

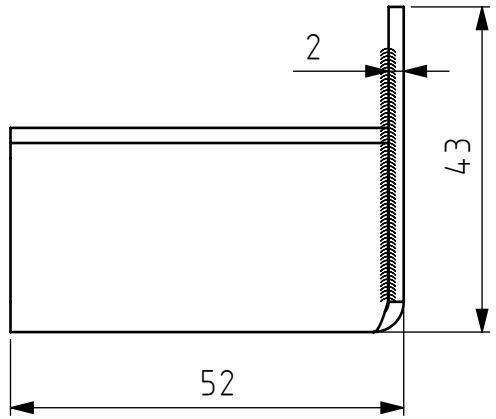

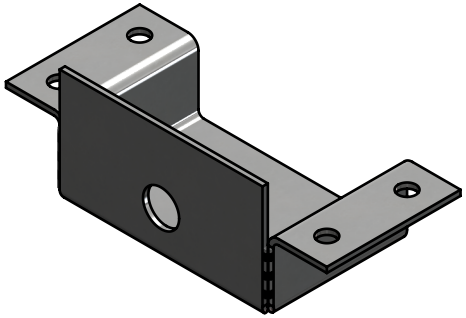

Tolérances générales ISO 2768- Pièces moulées ISO 8062-CT Symboles de soudure ISO 2553 Procédé de soudage Tol. gén de soudure ISO 13920- Pression d'essai		Finition:		Rayons non cotés R Chanfreiné	
					Revision: B
	Nom	Signature	Date		
Dessiné	Deriaz Samson		19.11.2026		
Contrôlé					
Conf. normes					
Bon pour exéc.					
				Matériau : 1.0037 (S235JR)	Nom du fichier (Dessin) MM-098_DoorLockAxleBody
				Masse: 0.17 kg	Echelle:1:1 NON
					Feuille 2 de 2

HE VD IG COMATEC
Institut de Conception mécanique et Technologies des matériaux

Dénomination:

Door Lock Axle Body

A4