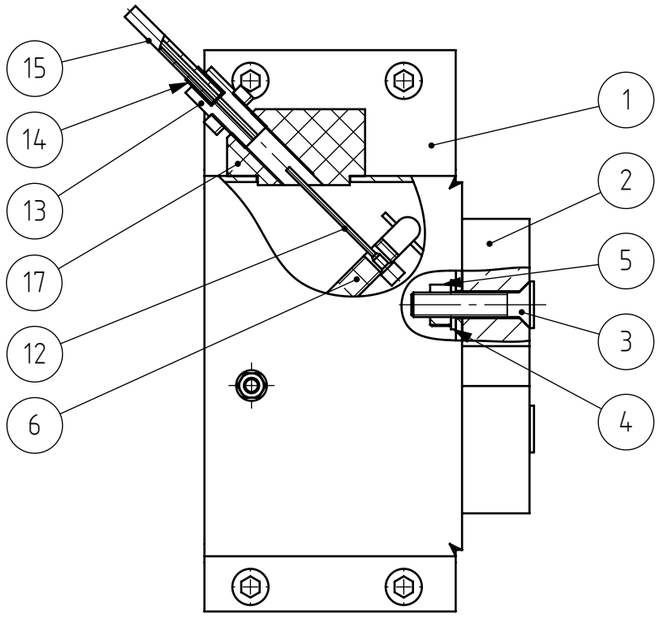

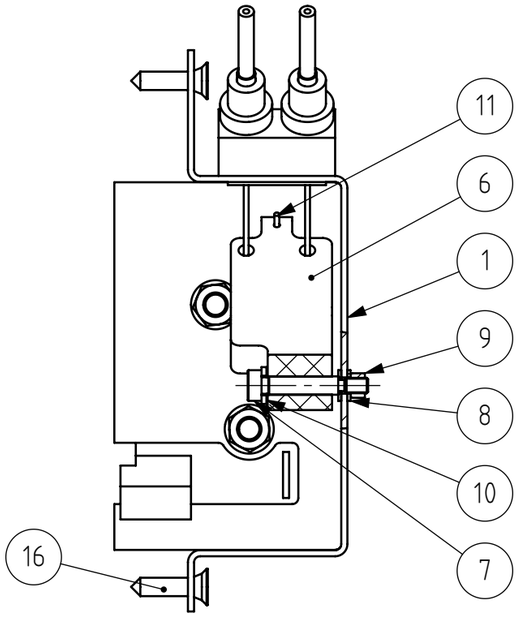

Pos.	Dénomination	Caractéristiques	Matériau	Fournisseur	PDF file	Q.té
1	Door Lock Body		1.0037 (S235JR)	HEIG-VD	MM-099-B_DoorLockBody.pdf	1
2	Door Lock	Febi Bilstein 17016	Matériau <non spécifié>	Autodoc		1
3	Vis tête conique six pans creux ISO 10642 - M8 x 40					2
4	Rondelle ISO 7089 - 8					2
5	Écrou hexagonal ISO 4032 - M8					2
6	Cable Lever	3D printed	PET	HEIG-VD		1
7	Vis tête hexagonale creuse épaulée ISO 7379 - 5.990 x 25					1
8	Rondelle ISO 7089 - 5					2
9	Écrou hexagonal ISO 4032 - M5					1
10	Rondelle ISO 7089 - 6		C45			1
11	Bike Brake Cable	For road bike - Ø1.8	1.0401 (C15)	Bike Shop		1
12	Bike Brake Cable	For road bike - Ø1.8	1.0401 (C15)	Bike Shop		2
13	Adjustable cable stop	M6	1.0037 (S235JR)	Bike Shop		2
14	Brake cable housing end	Ø5 in - Ø6 ext	1.0037 (S235JR)	Bike Shop		2
15	Cable Housing	Ø5 mm	PET	Bike Shop		2
16	Wood Screx Ø6	Length 25 - Pre hole Ø4	1.0503 (C45)	HEIG-VD workshop		4
17	Door Lock Body Cable Entrance	3d printed	PET	HEIG-VD		1
18	Vis sans tête six pans creux ISO 4026 - M3 x 6					1

Tolérances générales ISO 2768-
Pièces moulées ISO 8062-CT
Symboles de soudure ISO 2553
Procédé de soudage
Tol. gén de soudure ISO 13920-
Pression d'essai

Finition:

Rayons non cotés R
Chanfreiné

Revision: A

HEIG-VD
COMATEC
Institut de Conception mécanique et Technologies des matériaux

	Nom	Signature	Date
Dessiné	Deriaz Samson		17.11.2026
Contrôlé			
Conf. normes			
Bon pour exéc.	Luc Blecha		23.11.2026

Dénomination:

Door Lock Assembly

Matériau :

Masse: 0.92 kg

Nom du fichier (Dessin)
MA2-019_Asm_DoorLock

A3

Echelle:1:2 NON

Feuille 1 de 1