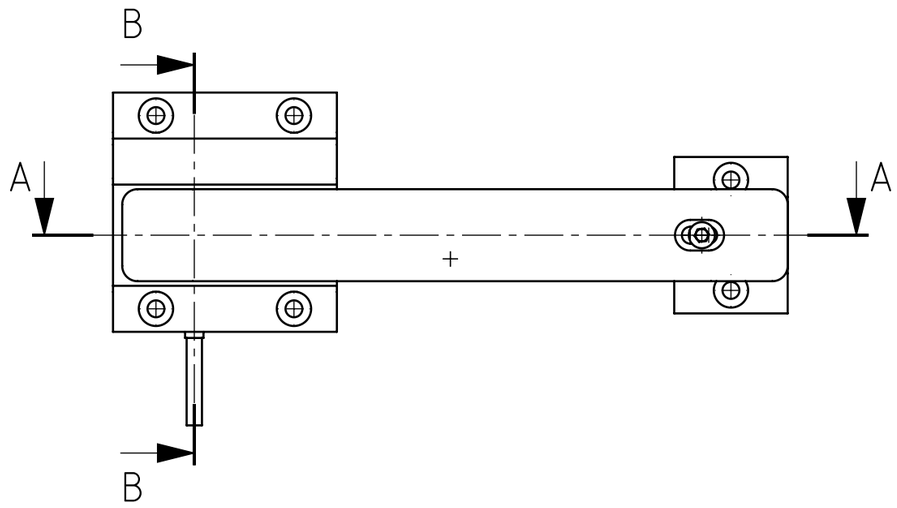

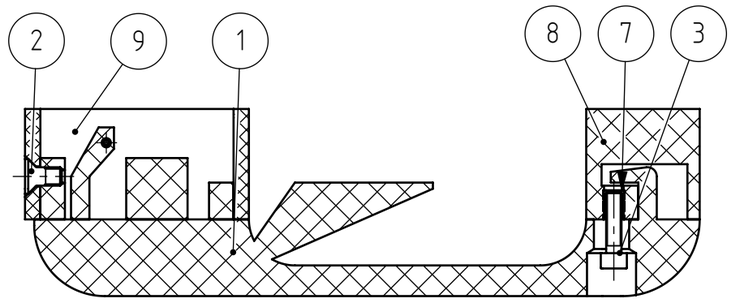

A-A

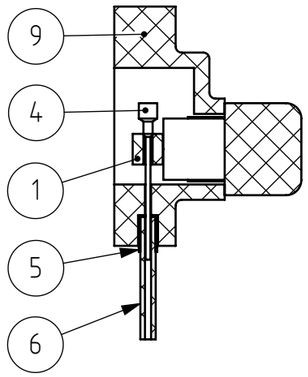

B-B

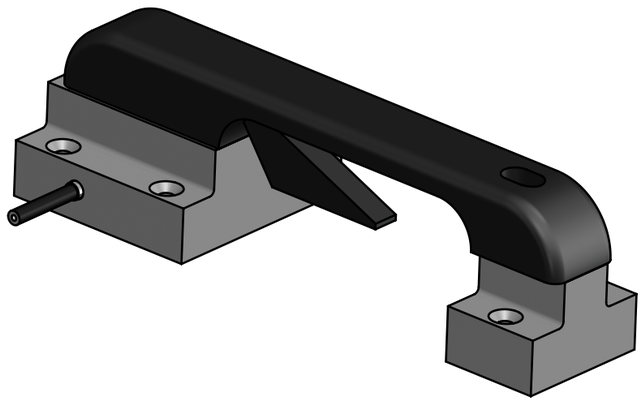

Pos.	Dénomination	Caractéristiques	Matériau	Fournisseur	Q.té
1	Door handle	RIDEX 1373D0003	ABS	AUTODOC	1
2	Vis tête conique six pans creux ISO 10642 - M6 x 12				1
3	Vis tête cylindrique six pans creux ISO 4762 - M5 x 20				1
4	Bike Brake Cable	For road bike - Ø1.8	1.0401 (C15)	Bike Shop	1
5	Brake cable housing end	Ø5 in - Ø6 ext	1.0037 (S235JR)	Bike Shop	1
6	Cable Housing	Ø5 mm	PET	Bike Shop	1
7	Plastic Insert BN1052	M5	2.0261 (CuZn28)	Bossard	1
8	Door Handle Box 2 - Inside	3D printed	PET	HEIG-VD	1
9	Door Handle Box 1 - Inside	3D printed	PET	HEIG-VD	1

Tolérances générales ISO 2768-
Pièces moulées ISO 8062-CT
Symboles de soudure ISO 2553
Procédé de soudage
Tol. gén de soudure ISO 13920-
Pression d'essai

Finition:

Rayons non cotés R
Chanfreiné

Revision: A

HEIG VD
COMATEC
Institut de Conception mécanique et Technologies des matériaux

	Nom	Signature	Date
Dessiné	Deriaz Samson		17.11.2026
Contrôlé			
Conf. normes			
Bon pour exéc.			

Dénomination:

Door Handle Assembly - Inside

Matériau :

Masse: 0.33 kg

Nom du fichier (Dessin)
MA2-018.1_Asm_DoorHandle_Inside

A3

Echelle:1:2 NON

Feuille 1 de 1