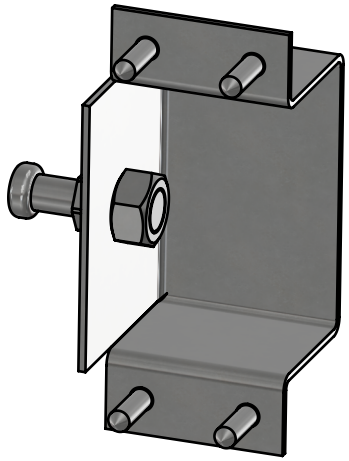

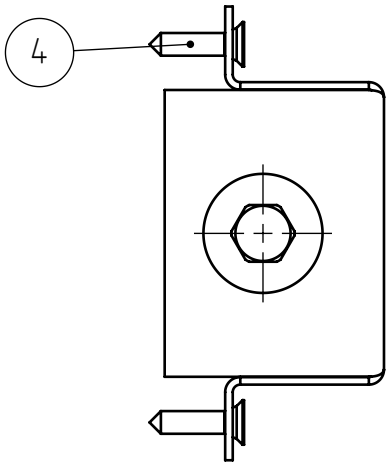

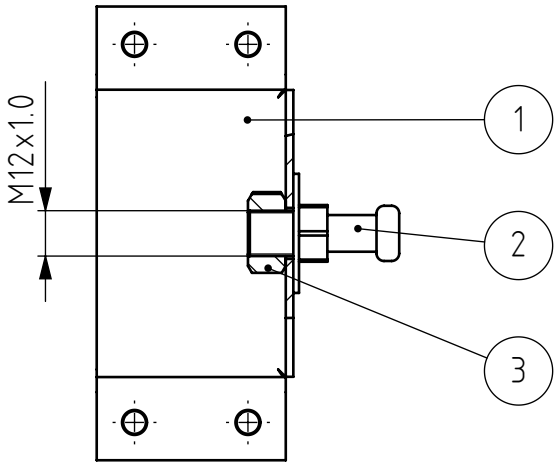

Pos.	Dénomination	Caractéristiques	Matériau	Fournisseur	PDF file	Q.té
1	Door Lock Axle Body		1.0037 (S235JR)	HEIG	MM-098-A_DoorLockAxleBody.pdf	1
2	Door Lock Axle	M12x1	1.0503 (C45)	AUTODOC		1
3	Hex nut M12 x 1	M12 x 1 - for Door Lock Axle	1.0503 (C45)	BOSSARD		1
4	Wood Screx Ø6	Length 25 - Pre hole Ø4	1.0503 (C45)	HEIG-VD workshop		4

Tolérances générales ISO 2768-
Pièces moulées ISO 8062-CT
Symboles de soudure ISO 2553
Procédé de soudage
Tol. gén de soudure ISO 13920-
Pression d'essai

Finition:

Rayons non cotés R
Chanfreiné

Revision: A

HEIG VD | COMATEC
Institut de Conception mécanique et Technologies des matériaux

CC BY SA

	Nom	Signature	Date
Dessiné	Deriaz Samson		17.11.2026
Contrôlé			
Conf. normes			
Bon pour exéc.			

Dénomination:

Door Lock Axle Assembly

Matériau :

Nom du fichier (Dessin)
MA2-017__Asm__DoorLockAxle

A4

Masse: 0.30 kg

Echelle:1:2 NON

Feuille 1 de 1