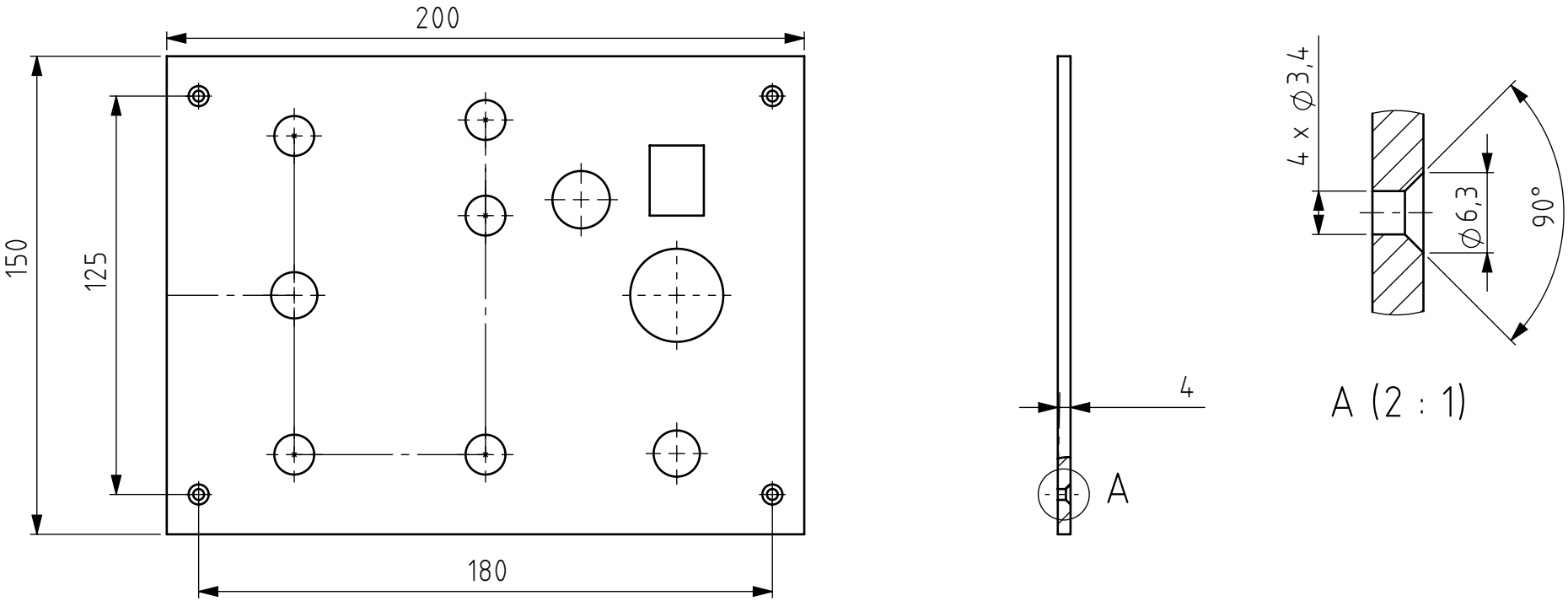

Panneaux de montage des boutons de commande :
découpe laser à l'HEIG-VD

Tolérances générales ISO 2768- Pièces moulées ISO 8062-CT Symboles de soudure ISO 2553 Procédé de soudage Tol. gén de soudure ISO 13920- Pression d'essai	Finition:	Rayons non cotés R Chanfreiné		Revision: A	
	Nom	Signature	Date		
Dessiné	Deriaz Samson		22.10.2026		
Contrôlé					
Conf. normes					
Bon pour exéc.					
				Matériau : PlyWood Birch	
				Masse: 0.08 kg	

HEIG VD COMATEC Institut de Conception mécanique et Technologies des matériaux

Dénomination:

Dshboard control panel

Nom du fichier (Dessin)
MM-803_ControlPanel

A4

Echelle:1:2 NON

Feuille 1 de 1