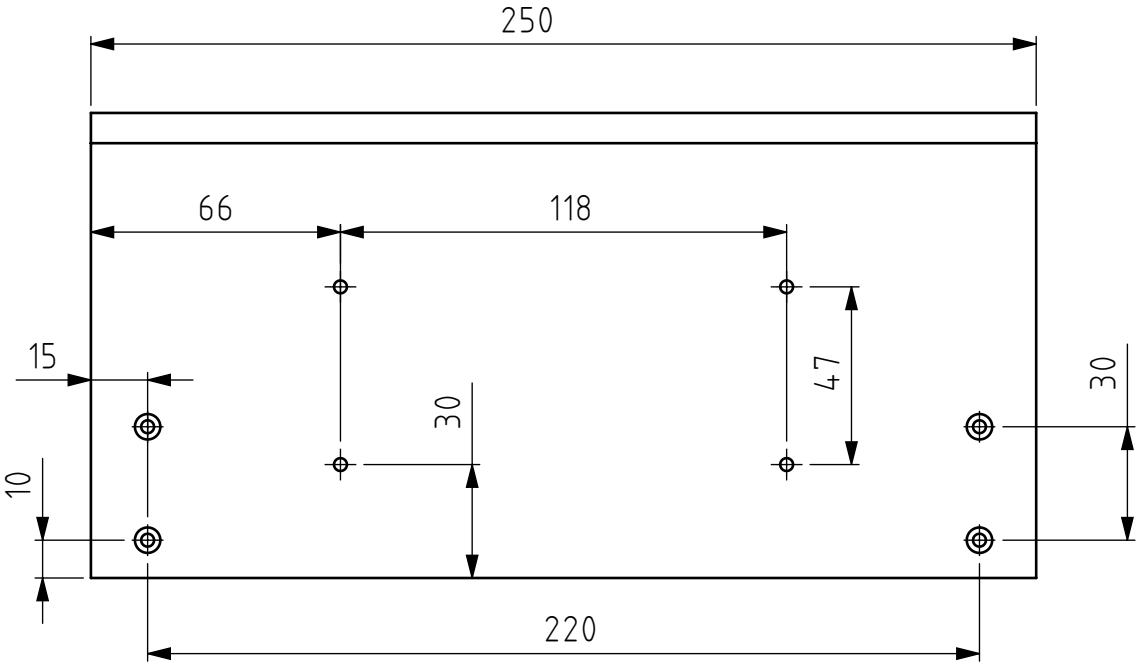

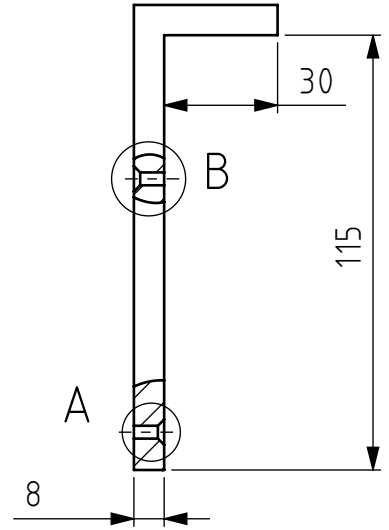

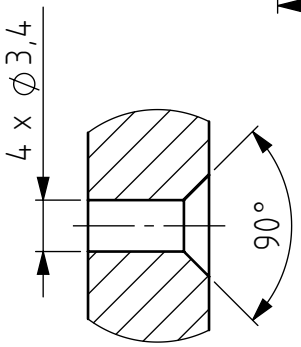

A (2 : 1)

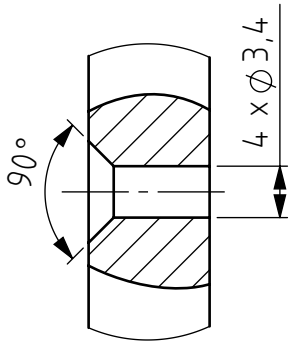

B (2 : 1)

Tolérances générales ISO 2768- Pièces moulées ISO 8062-CT Symboles de soudure ISO 2553 Procédé de soudage Tol. gén de soudure ISO 13920- Pression d'essai	Finition:	Rayons non cotés R Chanfreiné		Revision: A	
	Nom	Signature	Date		
Dessiné	Deriaz Samson		20.10.2026		
Contrôlé					
Conf. normes					
Bon pour exéc.	Luc Blecha	L. Blecha	12.11.2026		
				Matériau : PlyWood Birch	
				Masse: 0.21 kg	

HE VD IG COMATEC Institut de Conception mécanique et Technologies des matériaux

CC BY SA

Dénomination:

Dashboard Screen Support

Nom du fichier (Dessin)
MM-802_ScreenSupport

A4

Echelle:1:2 NON

Feuille 1 de 1