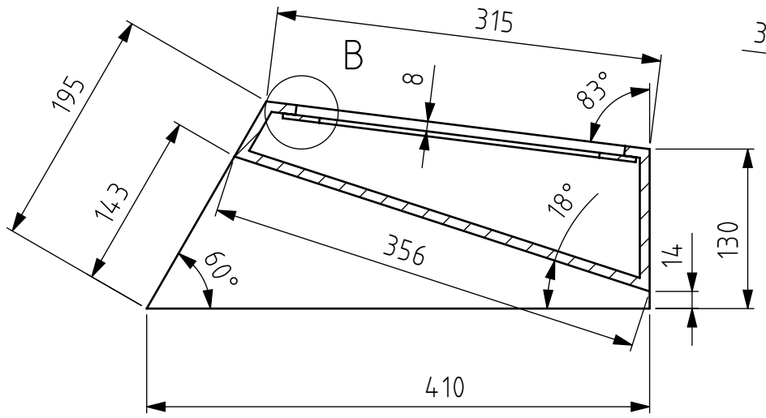

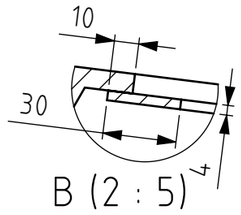

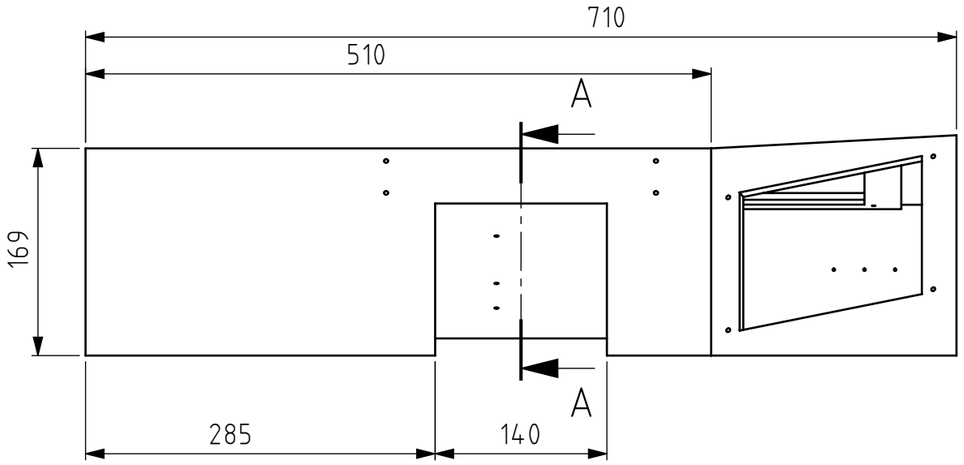

A - A

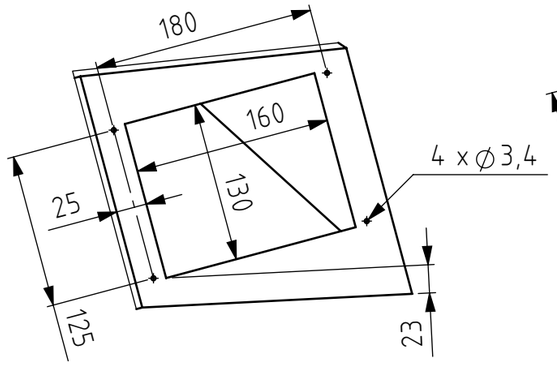

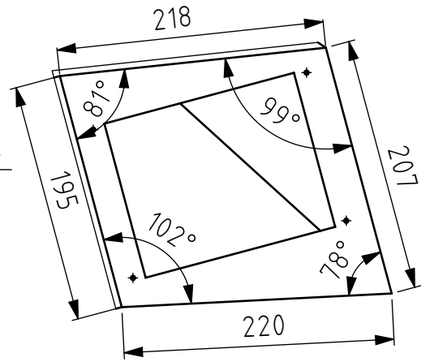

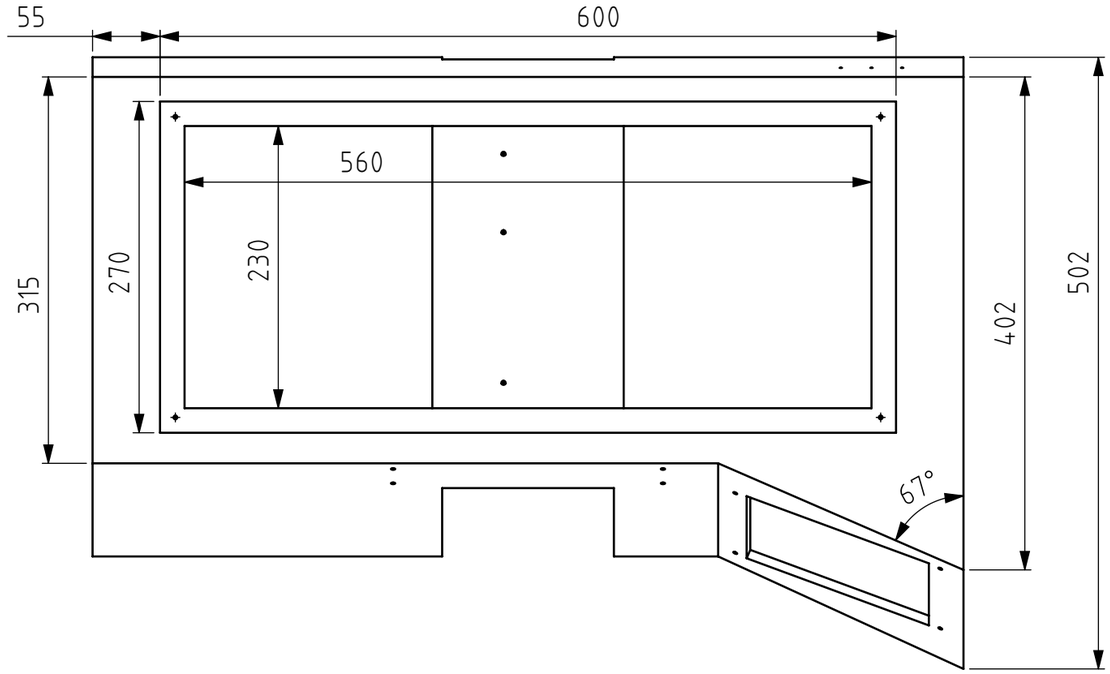

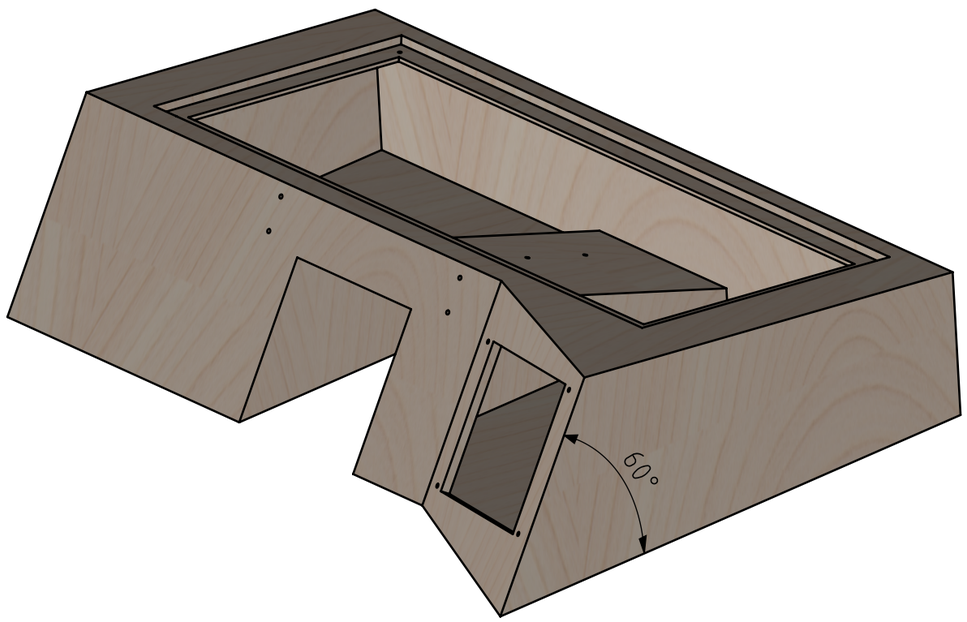

Tolérances générales ISO 2768- Pièces moulées ISO 8062-CT Symboles de soudure ISO 2553 Procédé de soudage Tol. gén de soudure ISO 13920- Pression d'essai	Finition:	Rayons non cotés R Chanfreiné			Revision: C
	Nom	Signature	Date		
Dessiné	Deriaz Samson		03.11.2026		
Contrôlé					
Conf. normes					
Bon pour exéc.	Luc Blecha	L. Blecha	12.11.2026		
				Matériau : PlyWood Birch	
				Masse: 5.00 kg	

HE-VD IG — COMATEC
Institut de Conception mécanique et Technologies des matériaux

CC BY SA

Dénomination:

Dashboard

Nom du fichier (Dessin)
MM-800_Dashboard

A3

Echelle:1:5 NON

Feuille 1 de 2

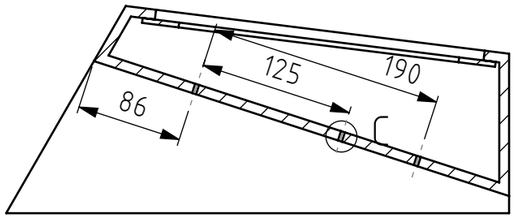

A – A

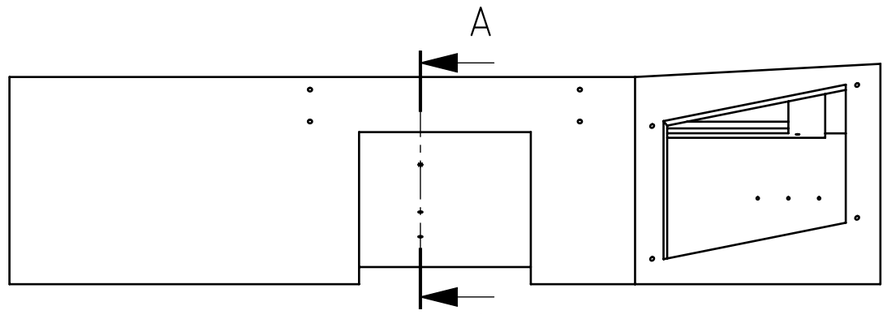

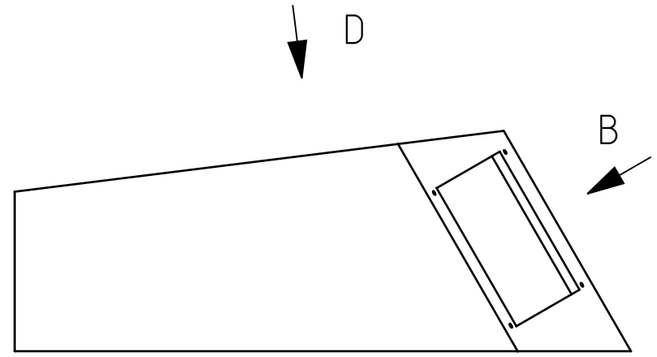

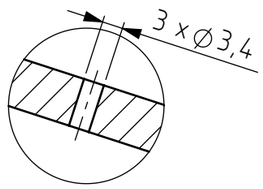

C (1 : 1)

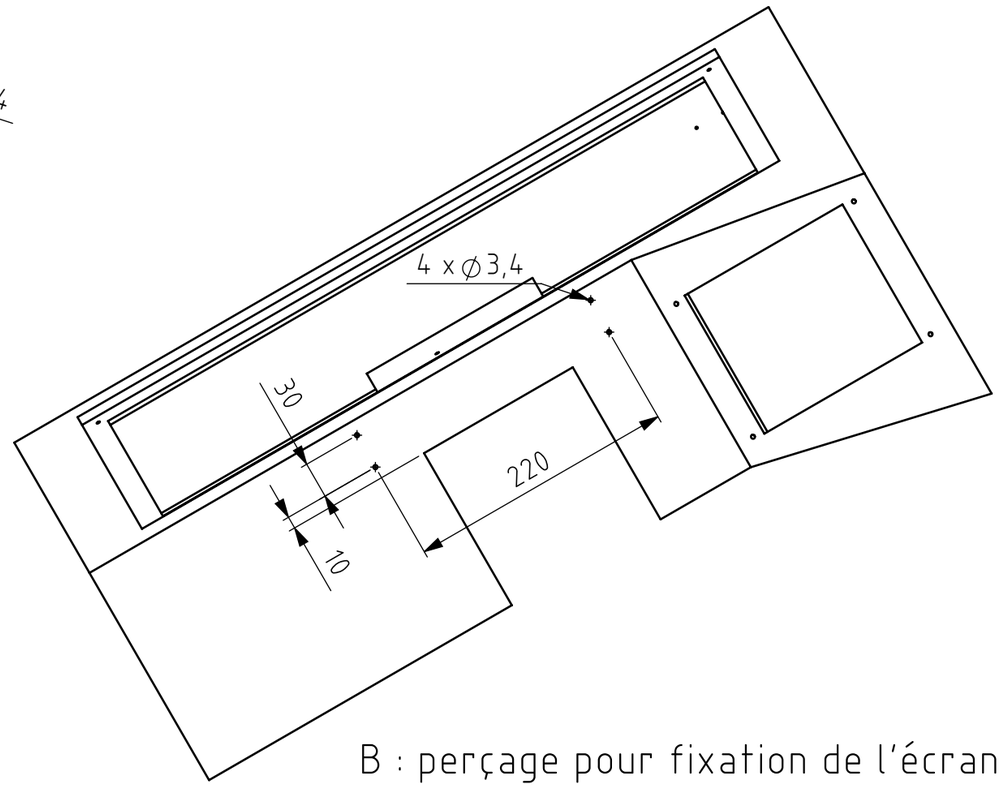

B : perçage pour fixation de l'écran

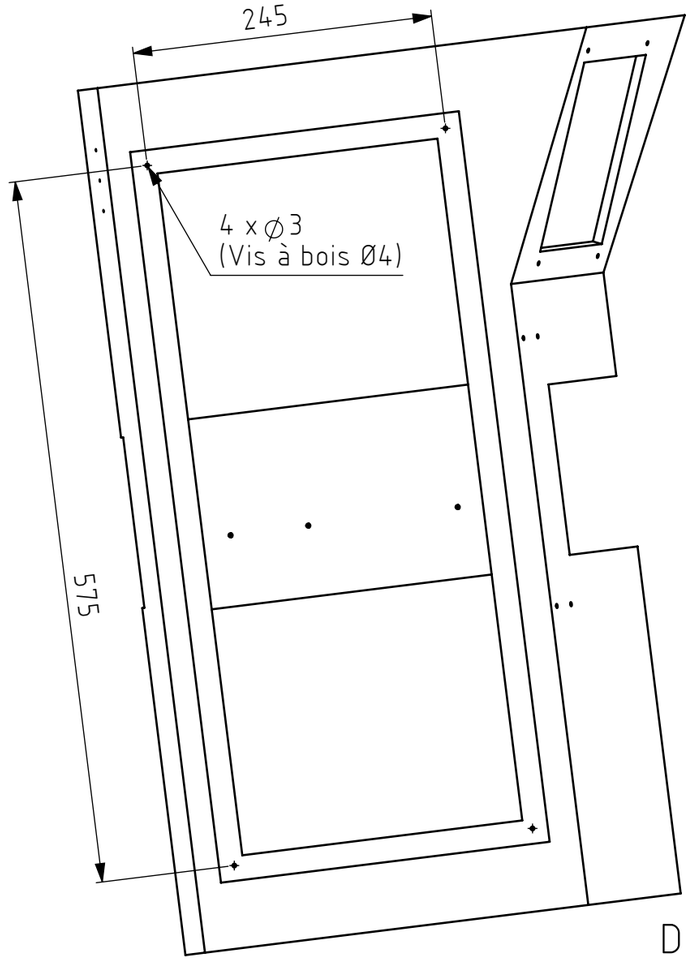

D

Tolérances générales ISO 2768- Pièces moulées ISO 8062-CT Symboles de soudure ISO 2553 Procédé de soudage Tol. gén de soudure ISO 13920- Pression d'essai	Finition:		Rayons non cotés R Chanfreiné		Revision: C
	Nom	Signature	Date		
Dessiné	Deriaz Samson		03.11.2026		
Contrôlé					
Conf. normes					
Bon pour exéc.					
				Matériau : PlyWood Birch	
				Masse: 5.00 kg	

HE-IG VD
COMATEC
Institut de Conception mécanique et Technologies des matériaux

Dénomination:

Dashboard

Nom du fichier (Dessin)
MM-800__Dashboard

A3

Echelle:1:5 NON

Feuille 2 de 2