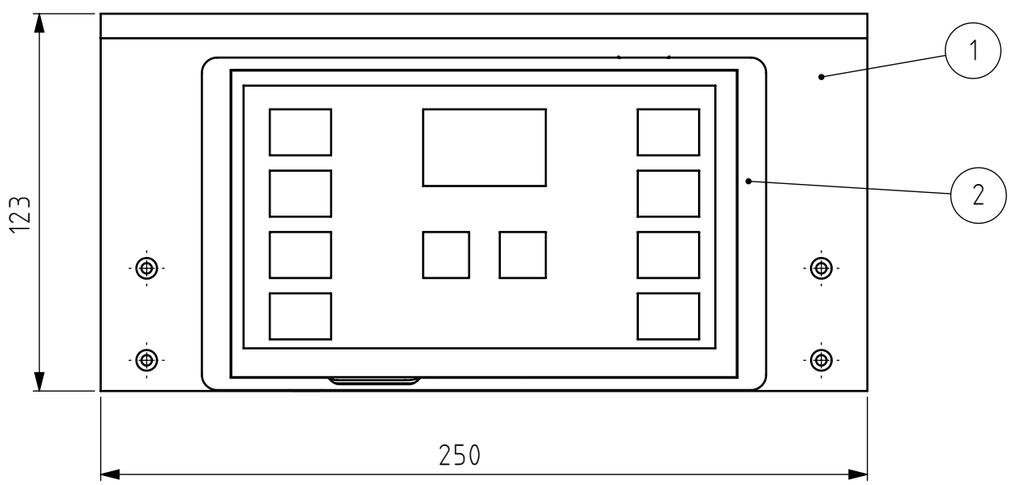

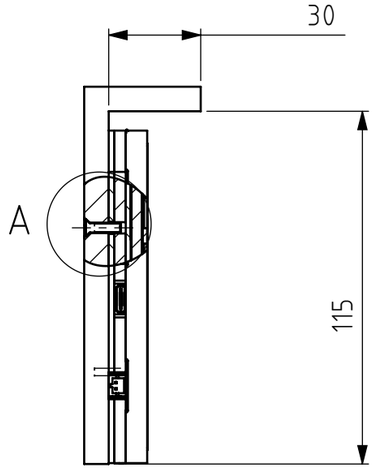

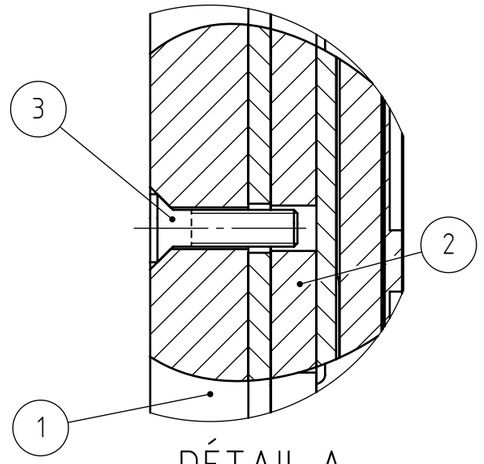

DÉTAIL A
ECHELLE 2 : 1

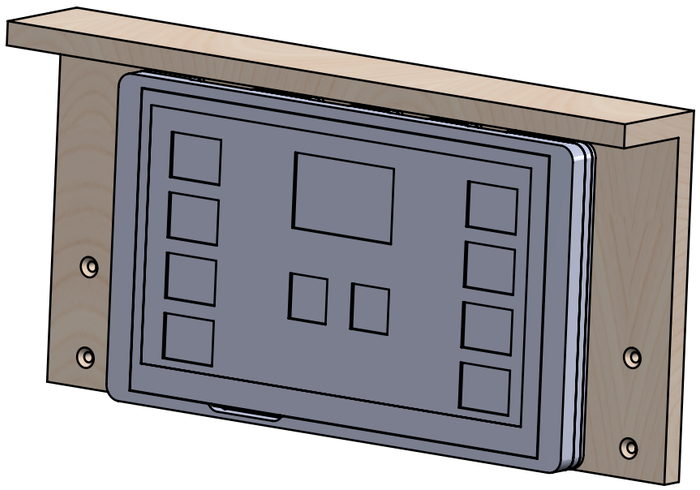

Pos.	Dénomination	Caractéristiques	Matériau	Fournisseur	PDF file	Q.té
1	Dashboard Screen Support		PlyWood Birch	Easybois	MM-802-A__ScreenSupport.pdf	1
2	Elecrow CrowPanel 7"	184 x 108 mm	Matériau <non spécifié>	HEPIA		1
3	Vis tête conique six pans creux ISO 10642 - M3 x 12					4

Tolérances générales ISO 2768-
Pièces moulées ISO 8062-CT
Symboles de soudure ISO 2553
Procédé de soudage
Tol. gén de soudure ISO 13920-
Pression d'essai

Finition:

Rayons non cotés R
Chanfreiné

Revision: A

HEIG VD
COMATEC
Institut de Conception mécanique et Technologies des matériaux

CC BY SA

	Nom	Signature	Date
Dessiné	Deriaz Samson		22.10.2026
Contrôlé			
Conf. normes			
Bon pour exéc.	Luc Blecha	L. Blecha	12.11.2026

Dénomination:

Dashboard screen assembly

Matériau :

Masse: 1882.25 kg

Nom du fichier (Dessin)
MA2-041_Asm_Screen

A3

Echelle:1:2 NON

Feuille 1 de 1